Projektētājs:	**SIA „ Trendfor ”** **Reģ. Nr. 40103343744** **Putnu iela 32-6, Rīga, LV-1058**
Pasūtītājs:	**“Madonas novada pašvaldība”** **Reģ. Nr. LV90000054572** **Saieta laukums – 1, Madona, Madonas novads LV-4801**
Pasūtījuma Nr.:	**2.4.6./60-17**
Kadastra Nr.:	**70860090045001**
CC klasifikācija:	**1220 (Administratīvā ēka)**
Objekta nosaukums:	**Administratīvās ēkas pārbūve un palīgēkas nojaukšana**
Objekta adrese:	**“Dzintari”, Praulienas pagasts, Madonas novads**

BŪVPROJEKTS

Sējuma Nr. :	**2. SĒJUMS**
Sējuma sastāvs	**BŪVKONSTRUKCIJAS (BK)**

Rīga, 2017

BŪVPROJEKTA SASTĀVS

Objekts: Administratīvās ēkas pārbūve un palīgēkas nojaukšana
Adrese: "Dzintari", Praulienas pagasts, Madonas novads
Stadija: Būvprojekts

Sējuma Nr.	Marka	Nosaukums	Projekta sadaļas izstrādātājs
1	*2*	*3*	*4*
1.	*Vispārīgā daļa*		
	VD	Vispārīgā daļa	SIA "Mailītis A.I.I.M" Reģ. Nr. 40003990574
	TI	Topogrāfiskā izpēte	SIA "GeoSIJA" Reģ. Nr. 45403015390
	UPP	Ugunsdrošības pasākumu pārskats	SIA "Mailītis A.I.I.M" Reģ. Nr. 40003990574
		Ēkas energoefektivitātes novērtējums aprēķinātajai energoefektivitātei	Vjačeslavs Maskaļonoks EA3 0007
		Tehniskās apsekošanas atzinums	SIA"B&L projekti" Reģ. Nr. 45403026924
	Arhitektūras daļa		
	ĢP	Būvprojekta ģenerālplāns	SIA "Mailītis A.I.I.M" Reģ. Nr. 40003990574
	TS	Teritorijas sadaļa	SIA "Mailītis A.I.I.M" Reģ. Nr. 40003990574
	AR	Arhitektūras risinājumi	SIA "Mailītis A.I.I.M" Reģ. Nr. 40003990574
2.	*Inženierrisinājumu daļa*		
	BK	Būvkonstrukcijas	SIA "TrendFor" Reģ. Nr. 40103343744
3.	*Inženierrisinājumu daļa*		
	AVK	Apkure, ventilācija un gaisa kondicionēšana	SIA "4 sezonas" Reģ. Nr. 50103741471
4.	*Inženierrisinājumu daļa*		
	ŪK	Ūdensapgāde un kanalizācija, iekšējie tīkli	Olga Vasiļčenko Sert. Nr. 3-00429
5.	*Inženierrisinājumu daļa*		
	EL	Elektroapgāde, iekšējie tīkli	SIA "ELFA" Reģ. Nr. 4920300366
6.	*Inženierrisinājumu daļa*		
	ESS-AS	Apsardzes signalizācijas sistēma Ārkārtas palīdzības izsaukuma sistēma	SIA " ITOS " Reģ. Nr. 40103655110
7.	*Inženierrisinājumu daļa*		
	UAS	Ugunsdzēsības automātikas sistēmas	SIA " ITOS " Reģ. Nr. 40103655110
8.	*Tehniskā daļa*		
	DOP	Darbu organizēšanas projekts	SIA "Mailītis A.I.I.M" Reģ. Nr. 40003990574
	Ekonomiskā daļa		
9.	BA	Būvdarbu apjomu saraksts	SIA "Mailītis A.I.I.M" Reģ. Nr. 40003990574
	T	Izmaksu aprēķins	SIA "Mailītis A.I.I.M" Reģ. Nr. 40003990574

SĒJUMA SATURS

Objekts: Administratīvās ēkas pārbūve un palīgēkas nojaukšana
Adrese: "Dzintari", Praulienas pagasts, Madonas novads
Stadija: Būvprojekts

Nr. P.k.	Nosaukums	Lapas marka	Lapas Nr.
1.	Titullapa		
2.	Būvprojekta sastāvs		
3.	Sējuma saturs		
4.	Autoru kolektīvs		
5.	Būvprojekta BK daļas vadītāja sertifikāts		
6.	Arhitektu / inženieru profesionālās atbildības apdrošināšanas polise		
7.	Komersanta reģistrācijas apliecība		
8.	Būvkomersanta reģistrācijas apliecība		
9.	Vispārīgie rādītāji (lapa 1 no 5)	**BK_0.0.01**	
10.	Vispārīgie rādītāji (lapa 2 no 5)	**BK_0.0.02**	
11.	Vispārīgie rādītāji (lapa 3 no 5)	**BK_0.0.03**	
12.	Vispārīgie rādītāji (lapa 4 no 5)	**BK_0.0.10**	
13.	Vispārīgie rādītāji (lapa 5 no 5)	**BK_0.0.20**	
14.	Pagraba pārseguma pastiprināšana (lapa 1 no 2)	**BK_0.3.01**	
15.	Pagraba pārseguma pastiprināšana (lapa 2 no 2)	**BK_0.4.01**	
16.	Verandas pamatu un vainagu plāni	**BK_a.3.01**	
17.	Verandas jumta konstrukcijas un jumta terases plāni	**BK_a.6.01**	
18.	Griezumi 1-1, 2-2, 5-5, 6-6	**BK_a.6.10**	
19.	Griezumi 3-3, 4-4, 7-7	**BK_a.6.11**	
20.	Kāpņu konstrukcijas asīs 4, B	**BK_b.3.01**	
21.	Kāpņu konstrukcijas asīs 2, E	**BK_c.3.01**	
22.	Kāpņu konstrukcijas asīs 3, 4, G	**BK_d.3.01**	

AUTORU KOLEKTĪVS

Objekts: Administratīvās ēkas pārbūve un palīgēkas nojaukšana
Adrese: "Dzintari", Praulienas pagasts, Madonas novads
Stadija: Būvprojekts

Sējuma Nr.	Marka	Nosaukums	Projekta sadaļas izstrādātājs	Autors
1	*2*	*3*	*4*	
1.	*Vispārīgā daļa*			
	VD	Vispārīgā daļa	SIA "Mailītis A.I.I.M" Reģ. Nr. 40003990574	Viesturs Dzenis Sert. Nr. 10-1268 Arhitekti: Austris Mailītis, Dina Suhanova
	TI	Topogrāfiskā izpēte	SIA "GeoSIJA" Reģ. Nr. 45403015390	Mērnieks E. Zass Sert. Nr. BC-290
	UPP	Ugunsdrošības pasākumu pārskats	SIA "Mailītis A.I.I.M" Reģ. Nr. 40003990574	Viesturs Dzenis Sert. Nr. 10-1268
		Ēkas energoefektivitātes novērtējums aprēķinātajai energoefektivitātei	Vjačeslavs Maskaļonoks EA3 0007	Vjačeslavs Maskaļonoks Sert. Nr. EA3 0007
		Tehniskās apsekošanas atzinums	SIA"B&L projekti" Reģ. Nr. 45403026924	Pēteris Imants Broks Sert. Nr. 20-3126
	Arhitektūras daļa			
	ĢP	Būvprojekta ģenerālplāns	SIA "Mailītis A.I.I.M" Reģ. Nr. 40003990574	Viesturs Dzenis Sert. Nr. 10-1268 Arhitekti: Austris Mailītis, Dina Suhanova Arh. tehn.: Deniss Maruhļenko
	TS	Teritorijas sadaļa	SIA "Mailītis A.I.I.M" Reģ. Nr. 40003990574	Viesturs Dzenis Sert. Nr. 10-1268 Arhitekti: Austris Mailītis, Dina Suhanova Arh. tehn.: Deniss Maruhļenko
	AR	Arhitektūras risinājumi	SIA "Mailītis A.I.I.M" Reģ. Nr. 40003990574	Viesturs Dzenis Sert. Nr. 10-1268 Arhitekti: Austris Mailītis, Dina Suhanova Arh. tehn.: Deniss Maruhļenko
2.	*Inženierrisinājumu daļa*			
	BK	Būvkonstrukcijas	SIA "TrendFor" Reģ. Nr. 40103343744	Juris Orlovs Sert. Nr. 3-00421
3.	*Inženierrisinājumu daļa*			
	AVK	Apkure, ventilācija un gaisa kondicionēšana	SIA "4 sezonas" Reģ. Nr. 50103741471	Pavlo Bukryeyev Sert. Nr. 3-01014
4.	*Inženierrisinājumu daļa*			
	ŪK	Ūdensapgāde un kanalizācija, iekšējie tīkli	Olga Vasiļčenko Sert. Nr. 3-00429	Olga Vasiļčenko Sert. Nr. 3-00429
5.	*Inženierrisinājumu daļa*			
	EL	Elektroapgāde, iekšējie tīkli	SIA "ELFA" Reģ. Nr. 4920300366	Valdis Pīpiņš Sert. Nr. 3-00470
6.	*Inženierrisinājumu daļa*			
	ESS-AS	Apsardzes signalizācijas sistēma Ārkārtas palīdzības izsaukuma sistēma	SIA " ITOS " Reģ. Nr. 40103655110	Andrejs Oščepkovs Sert. Nr. 3-01032
7.	*Inženierrisinājumu daļa*			
	UAS	Ugunsdzēsības automātikas sistēmas	SIA " ITOS " Reģ. Nr. 40103655110	Andrejs Oščepkovs Sert. Nr. 3-01032
8.	*Tehniskā daļa*			
	DOP	Darbu organizēšanas projekts	SIA "Mailītis A.I.I.M" Reģ. Nr. 40003990574	Viesturs Dzenis Sert. Nr. 10-1268
9.	*Ekonomikas daļa*			
	BA	Būvdarbu apjomu saraksts	SIA "Mailītis A.I.I.M" Reģ. Nr. 40003990574	Viesturs Dzenis Sert. Nr. 10-1268
	T	Izmaksu aprēķins	SIA "Mailītis A.I.I.M" Reģ. Nr. 40003990574	Viesturs Dzenis Sert. Nr. 10-1268

Kopija pareiza
SIA "Trendfor" valdes
locekļis Ģirts Vīksne
2017.09.22

LATVIJAS REPUBLIKAS UZŅĒMUMU REĢISTRS

KOMERSANTA REĢISTRĀCIJAS APLIECĪBA

Nosaukums:

Sabiedrība ar ierobežotu atbildību "Trendfor"

Veids: Sabiedrība ar ierobežotu atbildību

Vienotais reģistrācijas numurs: 40103343744

ADMINISTRATĪVAS TIESĪBAS
PĀRBŪVE UN PAŠIZEKAS
NOJAUKŠANA

Reģistrācijas datums komercreģistrā: 12.11.2010

Reģistrācijas vieta: Rīga

Apliecības izdošanas datums: 12.11.2010

Latvijas Republikas Uzņēmumu reģistra
Valsts notāre Kesmina Daiga

K 097876

Kopija pareiza
SIA "Trendfor" valdes
locekļis Ģirts Vīksne
2017.09.22

LATVIJAS REPUBLIKAS EKONOMIKAS MINISTRIJA

Brīvības ielā 55,Rīgā,LV-1519,Latvija ♦ tālr. (371)67013101 ♦ fakss (371)67280882 ♦ e-pasts:pasts@em.gov.lv

Rīgā

BŪVKOMERSANTA REĢISTRĀCIJAS APLIECĪBA

izsniegta
sabiedrībai ar ierobežotu atbildību
Trendfor

vienotais reģistrācijas numurs : *40103343744*

Komersants reģistrēts Būvkomersantu reģistrā *2010.gada 27.decembrī* (lēmums Nr. *17275*) saskaņā ar Ministru kabineta 2005. gada 28.jūnija noteikumiem Nr.453 "Būvkomersantu reģistrācijas noteikumi"

Būvkomersanta reģistrācijas Nr. ***8508-R***

Ikgadējais informācijas atjaunošanas datums :*27.decembris*

Atbildīgā amatpersona -
Būvniecības un mājokļu politikas departamenta direktore I.Oša

Z.V.

ADMINISTRATĪVĀS TĀRBŪVE UN DALĪGEKAS NOJAUKŠANA

LAPU SARAKSTS

LAPAS Nr.	LAPAS NOSAUKUMS
BK_0.0.01	VISPĀRĪGIE RĀDĪTĀJI (LAPA 1 NO 5)
BK_0.0.02	VISPĀRĪGIE RĀDĪTĀJI (LAPA 2 NO 5)
BK_0.0.03	VISPĀRĪGIE RĀDĪTĀJI (LAPA 3 NO 5)
BK_0.0.10	VISPĀRĪGIE RĀDĪTĀJI (LAPA 4 NO 5)
BK_0.0.20	VISPĀRĪGIE RĀDĪTĀJI (LAPA 5 NO 5)
BK_0.3.01	PAGRABA PĀRSEGUMA PASTIPRINĀŠANA (LAPA 1 NO 2)
BK_0.4.01	PAGRABA PĀRSEGUMA PASTIPRINĀŠANA (LAPA 2 NO 2)
BK_a.3.01	VERANDAS PAMATU UN VAINAGU PLĀNI
BK_a.6.01	VERANDAS JUMTA KONSTRUKCIJAS UN JUMTA TERASES PLĀNI
BK_a.6.10	GRIEZUMI 1–1, 2–2, 5–5, 6–6
BK_a.6.11	GRIEZUMI 3–3, 4–4, 7–7
BK_b.3.01	KĀPŅU KONSTRUKCIJAS ASĪS 4, B
BK_c.3.01	KĀPŅU KONSTRUKCIJAS ASĪS 2, E
BK_d.3.01	KĀPŅU KONSTRUKCIJAS ASĪS 3, 4, G

1. VISPĀRĪGĀ INFORMĀCIJA.

1.1. Būvprojekta būvkonstrukciju BK sadaļas pasūtītājs ir SIA ”Mailītis A.I.I.M.” un izpildītājs ir SIA “Trendfor”. Būvkonstrukciju rasējumu rakstlaukumos norādītais pasūtījuma numurs (P-128/2017) ir starp SIA “Trendfor” un SIA” Mailītis A.I.I.M.” noslēgtā līguma numurs. Projekta BK sadaļas titullapās norādīts projekta pasūtījuma numurs (21/07-2016EUF), kas ir vienots visām sadaļām.

1.2. Būvprojekta būvkonstrukciju (BK) sadaļa izstrādāta, pamatojoties uz:
- Pasūtītāja projektēšanas uzdevumu.
- SIA „ Mailītis A.I.I.M.” izstrādātiem arhitektūras risinājumiem.
- SIA „B&L projekti” 2016. gadā izstrādāto Inženierģeoloģisko izpētes darbu pārskatu.

1.3. Projekta BK sadaļa ietver ēkas konstrukciju risinājumus, mezglu rasējumus un materiālu apjomus.

1.4. BK sadaļā norādītie materiālu apjomi ir orientējoši, un bez konkrēto konstrukciju detalizācijas projektu izstrādes tie nav dokumentāli apliecināmi. Materiālu apjomos nav ietverti mūra bloki, skrūves, vītņstieņi, zobotie koka savienotāji, būvkalumi un tamlīdzīgi materiāli un palīgmateriāli.

1.5. Detaļrasējumus un izstrādājumus precizēt darba gaitā, nepieciešamības gadījumā autoruzraudzības kārtībā.

1.6. Būvprojekta būvkonstrukciju daļas risinājumus skatīt kopā ar citām projekta sadaļām un daļām.

1.7. Jebkuras izmaiņas vai atkāpes no projekta saskaņot ar projekta autoru.

1.8. Visas atsauces uz materiālu un izstrādājumu izgatavotājfirmām, kuras norādītas būvprojektā, liecina tikai par šo izstrādājumu kvalitātes un apkalpošanas līmeni. Būvprojektā norādīto izstrādājumu un materiālu nomaiņa ir iespējama ar citiem tehniski analogiem izstrādājumiem un materiāliem, iepriekš to saskaņojot ar projekta autoru.

1.9. Tehniskā projekta BK sadaļā tērauda konstrukciju rasējumi izstrādāti "MK" stadijā. Šie rasējumi ir par pamatu tērauda konstrukciju detalizācijas "MKD" rasējuma komplekta izstrādei, ko nodrošina galvenais būvuzņēmējs.

1.10. Tehniskā projekta BK sadaļā monolītā dzelzsbetona konstrukciju rasējumi izstrādāti "DZK" stadijā. Šie rasējumi ir par pamatu monolītā dzelzsbetona konstrukciju detalizācijas "DZKD" rasējuma komplekta izstrādei, ko nodrošina galvenais būvuzņēmējs.

1.11. Tehniskā projekta BK sadaļā koka konstrukciju rasējumi izstrādāti "KK" stadijā. Šie rasējumi ir par pamatu koka konstrukciju detalizācijas "KKD" rasējuma komplekta izstrādei, ko nodrošina galvenais būvuzņēmējs.

2. IZEJAS DATI PROJEKTĒŠANAI

2.1. Informācija par ēku/būvi:
- Celtniecības vieta – “Dzintari”, Praulienas pag., Madonas novads.
- Par relatīvo augstuma atzīmi ±0.000 pieņemts projektējamais 1. stāva “tīrās” grīdas līmenis.
- Projektētā ekspluatācijas ilguma kategorija – 4; paredzamais ekspluatācijas ilgums – 50 gadi (pēc EN 1990).
- Būves ugunsnoturības pakāpe – U3 (pēc LBN 201-15).

2.2. Izmantotie noteikumi un normatīvi:
- LBN 202-15 “Būvprojekta saturs un noformēšana. R., 2015”.
- LBN 201-15 “Būvju ugunsdrošība. R., 2015”.
- LBN 003-15 “Būvklimatoloģija. R., 2015”.
- LBN 207-15 “Ģeotehniskā projektēšana. R., 2015”.
- LVS EN 1990, Eirokodekss. Konstrukciju projektēšanas pamati".
- LVS EN 1991-1-1 “1. Eirokodekss. Iedarbes uz konstrukcijām. 1-1. daļa: Vispārīgās iedarbes. Blīvums, pašsvars, ēku lietderīgās slodzes”.
- LVS EN 1991-1-3 “1. Eirokodekss. Iedarbes uz konstrukcijām. 1-3. daļa: Vispārīgās iedarbes. Sniega radītās slodzes”.
- LVS EN 1991-1-4 “1. Eirokodekss. Iedarbes uz konstrukcijām. 1-4. daļa: Vispārīgās iedarbes. Vēja iedarbes”.
- LVS EN 1992-1-1 “2. Eirokodekss: Betona konstrukciju projektēšana - 1-1 daļa: Vispārīgie noteikumi un noteikumi ēkām”.
- LVS EN 1993-1-1 “3. Eirokodekss. Tērauda konstrukciju projektēšana - 1-1. daļa: Vispārīgie noteikumi un noteikumi ēkām”.
- LVS EN 1993-1-8 “3. Eirokodekss. Tērauda konstrukciju projektēšana. 1-8. daļa: Savienojumu projektēšana”.
- LVS EN 1995-1-1 “5. Eirokodekss. Koka konstrukciju projektēšana - 1-1.daļa: Vispārīgi - Kopīgie noteikumi un noteikumi būvēm”.
- LVS EN 1996-1-1 “6. Eirokodekss. Mūra konstrukciju projektēšana - 1-1.daļa: Vispārīgie noteikumi stiegrotām un nestiegrotām mūra konstrukcijām”.

3. SLODZES UN IEDARBES.

3.1. Konstrukciju pašsvars un pastāvīgās normatīvās slodzes pēc LVS EN 1991-1-1 "1. Eirokodekss. Iedarbes uz konstrukcijām. 1-1. daļa: Vispārīgās iedarbes. Blīvums, pašsvars, ēku lietderīgās slodzes", kā arī pamatojoties uz projekta arhitektūras sadaļas risinājumiem.

3.2. Klimatiskās slodzes:
- fundamentālais vēja pamatātrums ar varbūtību 0.02 (1 reizi 50 gados) v_b=21 m/s (pēc LVS NE 1991-1-4 NA).
- sniega slodzes uz zemes virsmas raksturīgā vērtība ar varbūtību 0.02 (1 reizi 50 gados) S_k=2.0 kN/m^2, ārkārtas sniega slodze S_{Ad}=4.0 kN/m^2, topogrāfija – normāla (pēc LBN 003-15).

3.3. Lietderīgās normatīvās slodzes uz grīdām, kāpnēm, balkoniem (pēc EN 1991-1-1):
- Slodze uz pagraba pārseguma – 2.0 kN/m².
- Slodze uz verandas jumta terasi – 2.5 kN/m².

Šī būvprojekta būvkonstrukciju sadaļas risinājumi atbilst Latvijas būvnormatīvu un citu normatīvo aktu, kā arī tehnisko vai īpašo noteikumu prasībām.

Būvkonstrukciju sadaļas vadītājs	J. ORLOVS (vārds un uzvārds)
	Nr. 3–00421 (sertifikāta nr.)
2017.09.22 (datums)	(paraksts)

TrendFor	SIA "TrendFor" Reģ. Nr: 40103343744 Mob. +371 259 595 52 info@trendfor.lv www.trendfor.lv	Objekts: ADMINISTRATĪVĀS ĒKAS PĀRBŪVE UN PALĪGĒKAS NOJAUKŠANA	Arhīva reģ. Nr.: P–128/2017
			Pasūtījuma Nr.: P–128/2017
			Stadija: BP
Būvprojekta vadītājs	V.DZENIS 2017.09.22	Lapas nosaukums: VISPĀRĪGIE RĀDĪTĀJI (LAPA 1 NO 5)	Lapas marka: BK_0.0.01
BK sadaļas vadītājs	J. ORLOVS 2017.09.22		
Izstrādāja	J. ORLOVS 2017.09.22		Lapu skaits: 14

4. ĒKAS BŪVKONSTRUKCIJU APRAKSTS.

4.1. Verandas būvkonstrukcijas – lentveida pamati ar monolītu dzelzsbetona pamata pēdu, uz tās uzmūrētā mūra daļa no keramzītbetona blokiem ar spiedes stiprību 3MPa, virs mūra daļas izveidota monolīta dzelzsbetona josla. Virszemes daļas būvkonstrukcijas veidotas koka konstrukcijās.

4.2. Pagraba pārseguma konstrukcijas – esošā pagraba pārsegums veidots kā tērauda siju pārsegums ar monolītu dzelzsbetona aizpildījumu. Divu pārseguma siju balsta zonas pastiprinātas, pārbalstot balstu uz jaunizveidotas tērauda kolonnas, nobalstot uz jaunizveidotas pamata pēdas.

4.3. Āra kāpnes – zem āra kāpnēm izveidots kontrolēts grunts piebērums sasaluma dziļumā. Kāpņu konstrukcijas kombinētas, mūra un monolītā dzelzsbetona konstrukcijās.

5. PAMATNE.

5.1. Veicot pamatu izbūvi nepieļaut pamatnes caursalšanu pamatu pēdas atbalsta līmenī.
5.2. Pamatu izbūve uz sasalušas grunts nav pieļaujama.
5.3. Pamatnes grunts aizsargājama pret izmirkšanu no lietus un virsūdeņiem.
5.4. Grunts zem āra kāpnēm un terases grīdas kontrolēts grunts piebērums. Zemgrīdas strukturālo piebērumu sablīvēt pa kārtām ar maksimālo biezumu 300mm ar blīvējuma pakāpi 0.98. Piebērumu veidot no rupjas smilts.

6. PIELIETOTIE MATERIĀLI.

6.1. Vispārīgi norādījumi:
- Visiem materiāliem un izstrādājumiem jābūt ar atbilstības sertifikātiem.

6.2. Betona un dzelzsbetona konstrukcijas:

Ēkas konstrukciju elementos izmantojamā betona (LVS EN 206): parametri:

Nr.p.k.	Konstrukcijas	Betona stiprības klase	Apkārtējās vides iedarbības klase	Ugunsizturība	Nominālais aizsargslāņa biezums, mm
1	Pamata pēdas un augšējās dz/b joslas	C30/37	XC2	Netiek normēta	35/70
2	Āra kāpņu konstrukcijas	C30/37	XC4, XF1,		35/70

- Saskaņā ar LVS EN 206-1, būvuzņēmējam ir jāizstrādā nepieciešamā betona tehniskie noteikumi betona ražotājam ar visām prasītā betona īpašībām, kā arī jākonkretizē visas prasības attiecībā uz betona īpašībām, kuras ir jāievēro transportēšanas laikā, pēc piegādes, iestrādes, noblīvēšanas, cietēšanas vai apstrādes laikā.
- Stiegrojums (LVS EN 10080): ja rasējumos nav norādīts citādāk, lietot B klases riboto stiegrojumu ar fyk=500Mpa. Atsevišķas stiegras savienot sietos (karkasos), izmantojot siešanas metodi.
- Stiegrojuma liekšana, pārliekšana un taisnošana jāizpilda saskaņā ar prasībām, kas dotas standartos EN 1992-1 un EN 13670. Ja nav citu norāžu, ir jāizmanto vismazākais pieļautais liekuma rādiuss.

6.3. Tērauda konstrukcijas:
- Tērauda elementu un detaļu materiāls – metināšanai paredzēts tērauds, klase - S355JR pēc LVS EN 10025, ja vien projekta rasējumos nav norādīts citādāk.

6.4. Mūra konstrukcijas:
- Pamatu sienas mūrēt no keramzītbetona blokiem ar spiedes stiprību 3MPa.
- Mūrjava (pēc EN 998-2), lietot M10 stiprības klases rūpnieciski izgatavotu cementa-smilšu mūrjavu. Var lietot arī rūpnieciski izgatavotas javas pusfabrikātu (sauso maisījumu), piemēram Weber M100/600 vai analogs.

6.5. Koka konstrukcijas:
- Koka konstrukcijas izgatavot no kalibrētiem skujkoku kokmateriāliem ar stiprības klasi C24 (pēc EN 338).
- Metāla savienotājlīdzekļiem un citiem savienojumu elementiem jābūt korozijizturīgiem vai aizsargātiem pret koroziju.

6.6. Gatavie izstrādājumi:
- Nesaspriegto skrūvju komplekti (SB) stiprības klases 8.8 pēc LVS EN 15048-1 ar pārklājumu HDG.
- Kolonnu bāzu monolitizēšanai pielietot ātri cietējošu bezrukuma javu – pēc „MAXIT" produktu kataloga.
- Būvkalumi – pēc „SIMPSON" produktu kataloga.
- Slēptās koka savienojumu detaļas – pēc „SIHGA" produktu kataloga.

7. GALVENIE IZGATAVOŠANAS UN MONTĀŽAS NORĀDĪJUMI.

7.1. Vispārīgi norādījumi:
- Konstrukciju detaļrasējumus saskaņot ar projektētāju.
- Neparādītie mezgli jāveido analoģiski parādītiem vai risināt autoruzraudzības kārtībā.
- Monolītā dzelzsbetona konstrukcijas izbūvēt saskaņā ar LVS EN 13670 prasībām. Pielaides klase 1.
- Tērauda konstrukciju izgatavošanu, iestrādāšanu un kvalitātes atbilstības kritēriji vadoties no LVS EN 1090 prasībām. Pielaides klase 1, izpildes klase EXC2.
- Būvkonstrukcijās radušās piepūles no montāžas slodzēm un materiālu novietošanas nedrīkst pārsniegt piepūles, kādas paredzētas ēkas ekspluatācijas laikā.

7.2. Tērauda konstrukcijas
- Tērauda konstrukciju kvalitātes atbilstības kritēriji pēc EN 1090 prasībām. Tērauda konstrukciju izgatavošana un montāža veicama saskaņā ar EN 1090, pieņemot tērauda konstrukciju izpildes klasi EXC2.
- Metināto konstrukciju pielaides var pieņemt pēc LVS EN ISO 13920, ja tas atbilst metināšanas tehnoloģijai.
- Pirms tērauda konstrukciju pasūtīšanas izgatavošanai nepieciešams izstrādāt un saskaņot ar projekta autoru metāla konstrukciju detalizētus rasējumus.

7.3. Monolītas dz/b konstrukcijas:
- Pirms monolītā dz/b konstrukciju veidņošanas un betonēšanas precizēt inženierkomunikāciju atvērumu izvietojumu un izmērus.
- Stiegrojuma fiksēšanai izmantot fiksatorus, kuru soli pieņem atkarībā no stiegrojuma stieņu diametra. Stiegru savienojumi sieti ar stiepli. Stiegrojuma stieņu minimālais pārlaidums - 40 stiegru diametri, metinātiem sietiem 2 x šķērsstiegru solis, liektiem un stieptiem elementiem vienā šķēlumā drīkst pārsiet ne vairāk kā 50% stiegrojuma;
- Visi stiegrojuma sieti izgatavoti no atsevišķiem stieņiem, tos kopā savienojot ar stiepli. Pieļaujams izmantot rūpnieciski izgatavotus sietus, kuros stiegrojuma stieņi savā starpā savienoti ar punktveida metinājumiem.

7.4. Darba šuves:
- Visas horizontālās darba šuves veidot raupjas saskaņā ar LVS EN 1992-1-1 punkta 6.2.5. (2) prasībām. Visas darba šuves pirms betonēšanas attīrīt no vāji saistīta cementa pieniņa, kā arī jebkādiem svešķermeņiem, putekļiem.

7.5. Koka konstrukcijas:
- Visas koka konstrukcijas izolējamas no mūra un dzelzsbetona konstrukcijām ar divām kārtām ruberoīda vai ar citu līdzīgu ruļļu materiālu.

7.6. Sagataves slānis:
- Gruntī ieblietētas dolomīta šķembas ar frakciju 5-20mm, slāņa biezums 150mm.

TrendFor	SIA "TrendFor" Reģ. Nr: 40103343744 Mob. +371 259 595 52 info@trendfor.lv www.trendfor.lv	Objekts ADMINISTRATĪVĀS ĒKAS PĀRBŪVE UN PALĪGĒKAS NOJAUKŠANA	Arhīva reģ. Nr. P-128/2017 Pasūtījuma Nr. P-128/2017 Stadija BP
Būvprojekta vadītājs V.DZENIS 2017.09.22 BK sadaļas vadītājs J. ORLOVS 2017.09.22 Izstrādāja J. ORLOVS 2017.09.22		Lapas nosaukums VISPĀRĪGIE RĀDĪTĀJI (LAPA 2 NO 5)	Lapas marka BK_0.0.02 Lapu skaits 14

7.7. Metināšana

- Saduršuves (skice a):
  - Visas metinātās šuves, izņemot norādītās, metināmas pa elementu sadurvirsmas plakni;
  - Tērauda elementiem, kuru metinātās šuves nav norādītas, šuvju dziļums (s) vienāds ar plānākā elementa biezumu.
- Atvērta tipa šķērsgriezumu stūra šuves (skice b):
  - Visas metinātās šuves, izņemot norādītās, metināmas no abām pusēm, pa elementu sadurvirsmas visu perimetru;
  - Tērauda elementiem, kuru metinātās šuves nav norādītas, šuvju katetes augstums (z) vienāds ar plānākā sametināmā elementa biezumu.
- Noslēgta tipa šķērsgriezumu stūra šuves (skice c):
  - Visas metinātās šuves, izņemot norādītās, metināmas pa elementu sadurvirsmas visu perimetru;
  - Tērauda elementiem, kuru metinātās šuves nav norādītas, šuvju katetes izmērs (z) vienāds ar plānākā sametināmā elementa biezumu.

SADURŠUVE	ATVĒRTA TIPA ŠĶĒRSGRIEZUMS	NOSLĒGTA TIPA ŠĶĒRSGRIEZUMS
	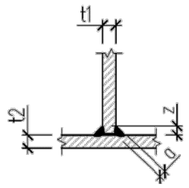	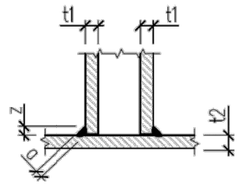
(Skice a)	(Skice b)	(Skice b)
$s = t_{min}$	$z = t_{min}$	$z = t_{min}$

7.8. Skrūvju savienojumi tērauda konstrukcijās:

- Ķīmisko un mehānisko enkuru pievilkšana vadoties pēc enkuru ražotāja izstrādātiem montāžas noteikumiem.
- Ja vien būvprojektā nav norādīts citādāk, tērauda konstrukciju skrūvju savienojumiem izmantot bultskrūves (pēc EN ISO 4014) ar stiprības klasi 8.8; bultskrūvēm jābūt komplektētām ar atbilstošiem uzgriežņiem un paplāksnēm saskaņā ar standartu EN 15048-1.

8. KONSTRUKCIJU UN MATERIĀLU AIZSARDZĪBA.

1.1. Tērauda konstrukcijām veikt pretkorozijas aizsardzību ar aizsargkrāsu sistēmu saskaņā ar LVS EN ISO 12944.

- Tērauda iekšējām konstrukcijām pretkorozijas aizsargpārklājumam jāatbilst sekojošam prasībām:
  - ekspluatācijas apstākļu kategoriju C3 (pēc standarta ISO 12944-2).
  - kalpošanas ilguma kategorija H augsta, vairāk par 15gadiem (pēc standarta ISO 14713-1).

9. VISPĀRĪGIE NORĀDĪJUMI BŪVDARBU VEIKŠANAI.

9.1. Būvprojekts izstrādāts būvdarbu veikšanai apstākļos, kad vidējā diennakts temperatūra nav zemāka par +5°C. Zemākas temperatūras gadījumā jāveic pasākumi būvdarbu veikšanai ziemas apstākļos.

9.2. Darbu veikšana pieļaujama juridiskām personām, kurām ir licence atbilstošu darbu veikšanai.

9.3. Pirms būvdarbu uzsākšanas būvuzņēmējam jāizstrādā darbu veikšanas projekts (DVP), ja to nosaka LBN 310-14 vai būvprojekta autors. DVP jāizstrādā saskaņā ar Latvijas būvnormatīvu LBN 310-14 un būvprojekta sastāvā ietilpstošo darbu organizēšanas projektu (DOP).

9.4. Būvdarbus veikt saskaņā ar DVP, darbu drošības un ugunsdrošības prasībām un noteikumiem.

9.5. Būvuzņēmējam pirms jebkura darba uzsākšanas jāpārliecinās par rasējumos norādītajiem izmēriem. Neatbilstības vai pretrunu gadījumā vērsties pie projekta autora neskaidrību novēršanai. Izmērus nedrīkst nolasīt pēc rasējumā norādītā mēroga.

9.6. Visas tērauda konstrukcijas izgatavot rūpnieciski atbilstoši sertificētā uzņēmumā saskaņā ar rūpnīcā izstrādātiem detalizētiem rasējumiem, kurus saskaņot ar būvprojekta BK sadaļas autoru.

9.7. Ievērot citas darbības, pasākumus un prasības, ko nosaka spēkā esošie normatīvie akti un noteikumi.

LAPU, GRIEZUMU UN MEZGLU NUMERĀCIJA

Konstrukcijas kods Stāvs vai a...n* X.X.XX Rasējuma veids 01 ... 09 plāni 10 ... 40 griezumi, notinumi 50 ... mezgli, detaļas utt.	Lapas numura atšifrējums.
Nr. Konstrukcijas veids 1 Grunts pamatnes konstrukcijas. 2 Pāļu konstrukcijas. 3 Režģogu konstrukcijas. Stabveida, lentveida pamatu konstrukcijas. 4 Vertikālās konstrukcijas. (Sienas, kolonnas) 5 Ailu pārsedžu un dz/b joslas konstrukcijas. 6 Pārseguma konstrukcijas 7 Jumta konstrukcijas. a..n* – Konstrukcijas veids, kas atrodas vairākos būves stāvos vai papildkonstrukcijas.	Konstrukcijas koda atšifrējums.
Nosaukums Mērogs XXX, M 1:10 XXX Papildus informācija	Plāna, būves griezuma nosaukuma atšifrējums
Konstrukcijas kods Stāvs vai a...n* Griezuma vai mezgla Nr Mērogs X.X./XX, M 1:10 X.X.XX Atrašanās vieta, lapas Nr.	Griezuma vai mezgla nosaukuma atšifrējums

APZĪMĒJUMI

1000	Precīzs izmērs
±0.000	Relātīvā augstuma atzīme
dz/b	Dzelzsbetons
	Zemes virsma
	Darba šuve mezglos un griezumos

STŪRA ŠUVJU METINĀJUMA VEIDI

a z vai a l z l	z a	Nepārtraukta stūra šuve vai stūra šuve ar noteiktu garumu

a – šuves biezums, mm z – šuves katete, mm l – šuves garums, mm

METINĀŠANAS PAŅĒMIENU VEIDI

	Montāžas šuve

TrendFor	SIA "TrendFor" Reģ. Nr: 40103343744 Mob. +371 259 595 52 info@trendfor.lv www.trendfor.lv	Objekts ADMINISTRATĪVĀS ĒKAS PĀRBŪVE UN PALĪGĒKAS NOJAUKŠANA	Arhīva reģ. Nr. P–128/2017 Pasūtījuma Nr. P–128/2017 Stadija BP
Būvprojekta vadītājs V.DZENIS 2017.09.22 BK sadaļas vadītājs J. ORLOVS 2017.09.22 Izstrādāja J. ORLOVS 2017.09.22		Lapas nosaukums VISPĀRĪGIE RĀDĪTĀJI (LAPA 4 NO 5)	Lapas marka BK_0.0.10 Lapu skaits 14

MATERIĀLU APJOMI PAGRABA PĀRSEGUMA SIJU PASTIPRINĀŠANAS KONSTRUKCIJĀM

MARKA	STANDARTS	NOSAUKUMS	gb.	GARUMS LAUKUMS	m m^2	SVARS TILPUMS	kg m^3	PIEZĪMES
	LVS 191-1:2012 LVS EN 10080:2006	Stiegrojums B500B						~50kg/m^3
	EN 10025-2	-12		0.1	m^2	4.3	kg	S355JR
	EN 10025-2	-16		0.1	m^2	11.1	kg	S355JR
	EN 10219	RHS 100x100x6		4.0	m	68.0	kg	S355J2H
	LVS 156-1:2009 LVS EN 206:2014	Betons C30/37				0.3	m^3	XC2

MATERIĀLU APJOMI VERANDAS KONSTRUKCIJĀM

MARKA	STANDARTS	NOSAUKUMS	gb.	GARUMS LAUKUMS	m m^2	SVARS TILPUMS	kg m^3	PIEZĪMES
	LVS 191-1:2012 LVS EN 10080:2006	Stiegrojums B500B						~55kg/m^3
	LVS 191-1:2012 LVS EN 10080:2006	Ø6 B500B		8.0	m	1.8	kg	
	LVS 191-1:2012 LVS EN 10080:2006	Ø12 B500B		52.8	m	46.9	kg	
	EN 10025-2	-6		0.2	m^2	5.0	kg	S355JR
	EN 10025-2	-5x100		7.7	m	30.1	kg	S355JR
	EN 14081 EN 519:1995	Koka šķautnis 45x145 (kalibrēts)		8.3	m	0.1	m^3	C24
	EN 14081 EN 519:1995	Koka šķautnis 95x95 (kalibrēts)		17.2	m	0.2	m^3	C24
	EN 14081 EN 519:1995	Koka šķautnis 95x120 (kalibrēts)		13.2	m	0.2	m^3	C24
	EN 14081 EN 519:1995	Koka šķautnis 95x145 (kalibrēts)		24.5	m	0.4	m^3	C24
	EN 14081 EN 519:1995	Koka šķautnis 145x145 (kalibrēts)		54.6	m	1.2	m^3	C24
	LVS 156-1:2009 LVS EN 206:2014	Betons C30/37				0.9	m^3	XC2
		Keramzītbetona bloki				1.0	m^3	3MPa

MATERIĀLU APJOMI KĀPŅU KONSTRUKCIJĀM ASĪS 4, B

MARKA	STANDARTS	NOSAUKUMS	gb.	GARUMS LAUKUMS	m m^2	SVARS TILPUMS	kg m^3	PIEZĪMES
	LVS 191-1:2012 LVS EN 10080:2006	Stiegrojums B500B						~80kg/m^3
	LVS 156-1:2009 LVS EN 206:2014	Betons C30/37				2.2	m^3	XC4, XF1
		Keramzītbetona bloki				1.2	m^3	3MPa

MATERIĀLU APJOMI KĀPŅU KONSTRUKCIJĀM ASĪS 2, E

MARKA	STANDARTS	NOSAUKUMS	gb.	GARUMS LAUKUMS	m m^2	SVARS TILPUMS	kg m^3	PIEZĪMES
	LVS 191-1:2012 LVS EN 10080:2006	Stiegrojums B500B						~80kg/m^3
	LVS 156-1:2009 LVS EN 206:2014	Betons C30/37				2.0	m^3	XC4, XF1
		Keramzītbetona bloki				1.1	m^3	3MPa

MATERIĀLU APJOMI KĀPŅU KONSTRUKCIJĀM ASĪS 3, 4, G

MARKA	STANDARTS	NOSAUKUMS	gb.	GARUMS LAUKUMS	m m^2	SVARS TILPUMS	kg m^3	PIEZĪMES
	LVS 191-1:2012 LVS EN 10080:2006	Stiegrojums B500B						~80kg/m^3
	LVS 156-1:2009 LVS EN 206:2014	Betons C30/37				1.6	m^3	XC4, XF1

TrendFor
SIA "TrendFor"
Reģ. Nr: 40103343744
Mob. +371 259 595 52
info@trendfor.lv
www.trendfor.lv

Objekts: ADMINISTRATĪVĀS ĒKAS PĀRBŪVE UN PALĪGĒKAS NOJAUKŠANA

Arhīva reģ. Nr.: P-128/2017

Pasūtījuma Nr.: P-128/2017

Stadija: BP

Lapas nosaukums: VISPĀRĪGIE RĀDĪTĀJI (LAPA 5 NO 5)

Lapas marka: BK_0.0.20

Lapu skaits: 14

Būvprojekta vadītājs	V.DZENIS	2017.09.22
BK sadaļas vadītājs	J. ORLOVS	2017.09.22
Izstrādāja	J. ORLOVS	2017.09.22

PAGRABA JAUNIZVEIDOJAMO PAMATU KONSTRUKCIJU PLĀNS, M 1:50

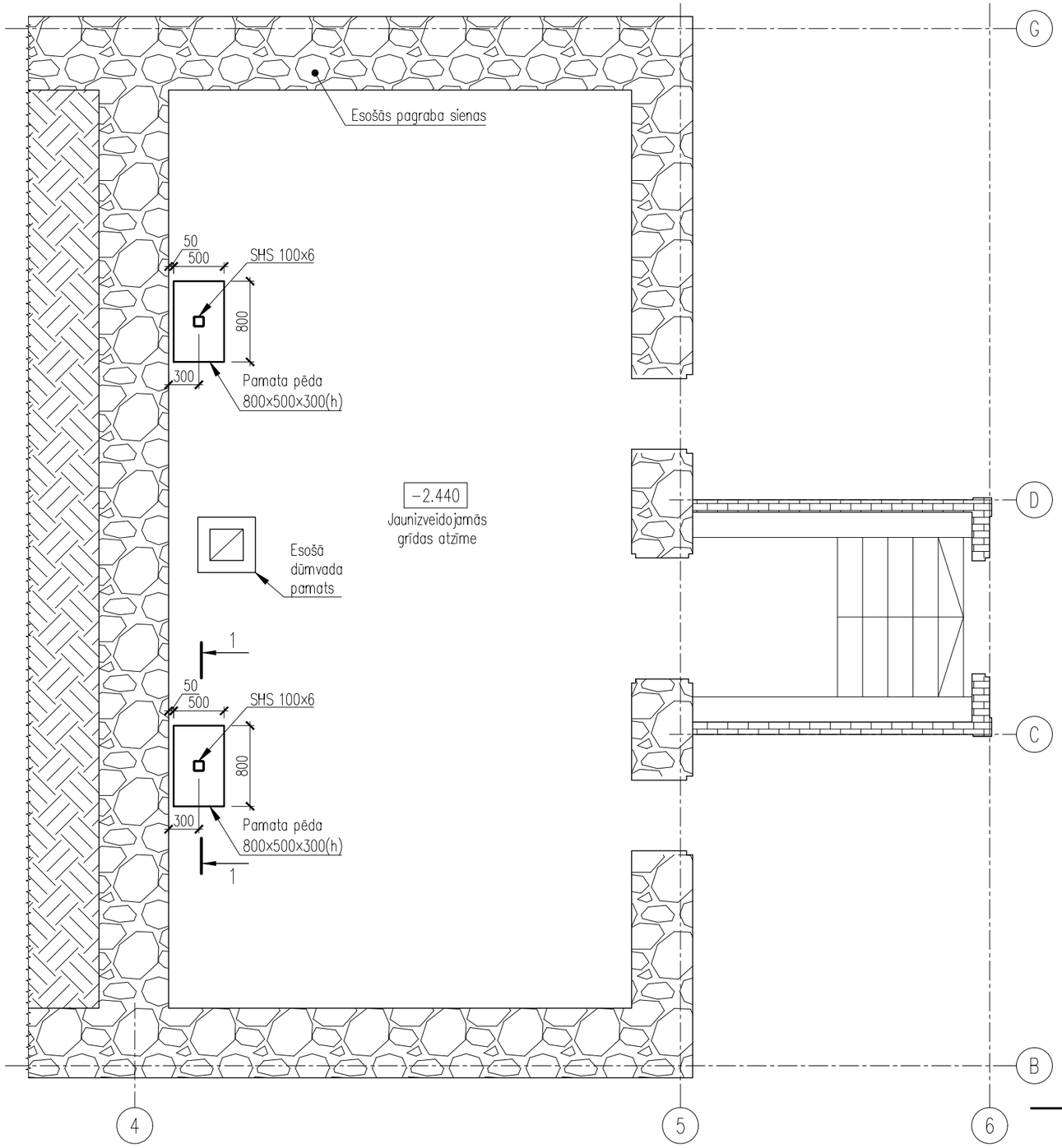

1–1, M 1:10

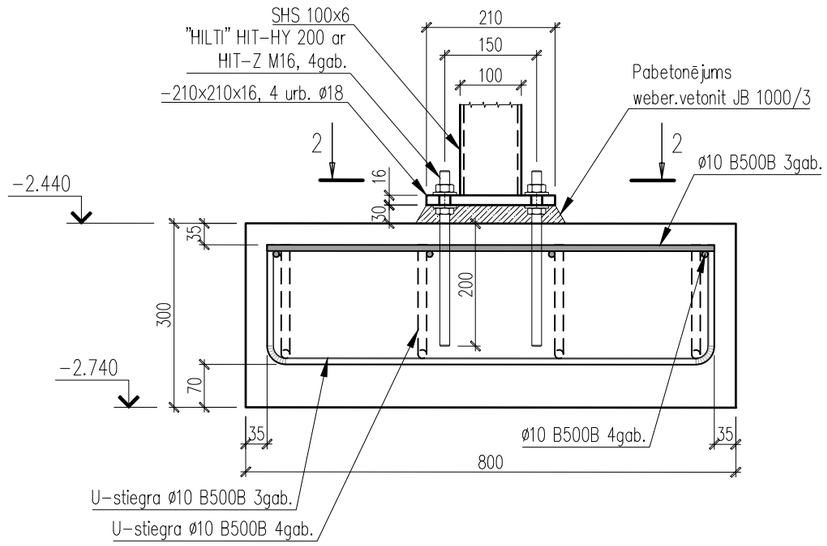

2–2, M 1:10

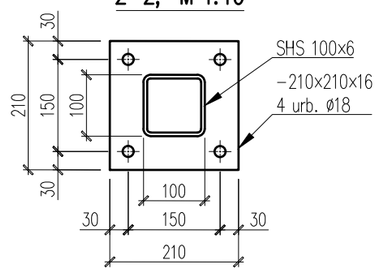

VISPĀRĪGĀS PIEZĪMES:

1. Vispārīgos rādītājus skatīt lapās 0.0.01 ... 0.0.20.
2. Jebkuras atkāpes no projekta saskaņot ar projekta autoru.
3. Projektu lasīt kopumā.
4. Projektā dotos esošās ēkas izmērus, augstuma atzīmes precizēt objektā. Neatbilstību gadījumā sazināties ar projektētāju.

PIEZĪMES:

1. Gadījumā, ja projektēto pamatu apakšas atzīme ir zemāk par esošo pamatu apakšu – sazināties ar projektētāju.

TrendFor	SIA "TrendFor" Reģ. Nr: 40103343744 Mob. +371 259 595 52 info@trendfor.lv www.trendfor.lv	Objekts ADMINISTRATĪVĀS ĒKAS PĀRBŪVE UN PALĪGĒKAS NOJAUKŠANA	Arhīva reģ. Nr. P–128/2017 Pasūtījuma Nr. P–128/2017 Stadija BP
BK sadaļas vadītājs J. ORLOVS 2017.09.22 Izstrādāja J. ORLOVS 2017.09.22 Izstrādāja		Lapas nosaukums PAGRABA PĀRSEGUMA PASTIPRINĀŠANA (LAPA 1 NO 2)	Lapas marka BK_0.3.01

PAGRABA JAUNIZVEIDOJAMO STATU KONSTRUKCIJU PLĀNS, M 1:50

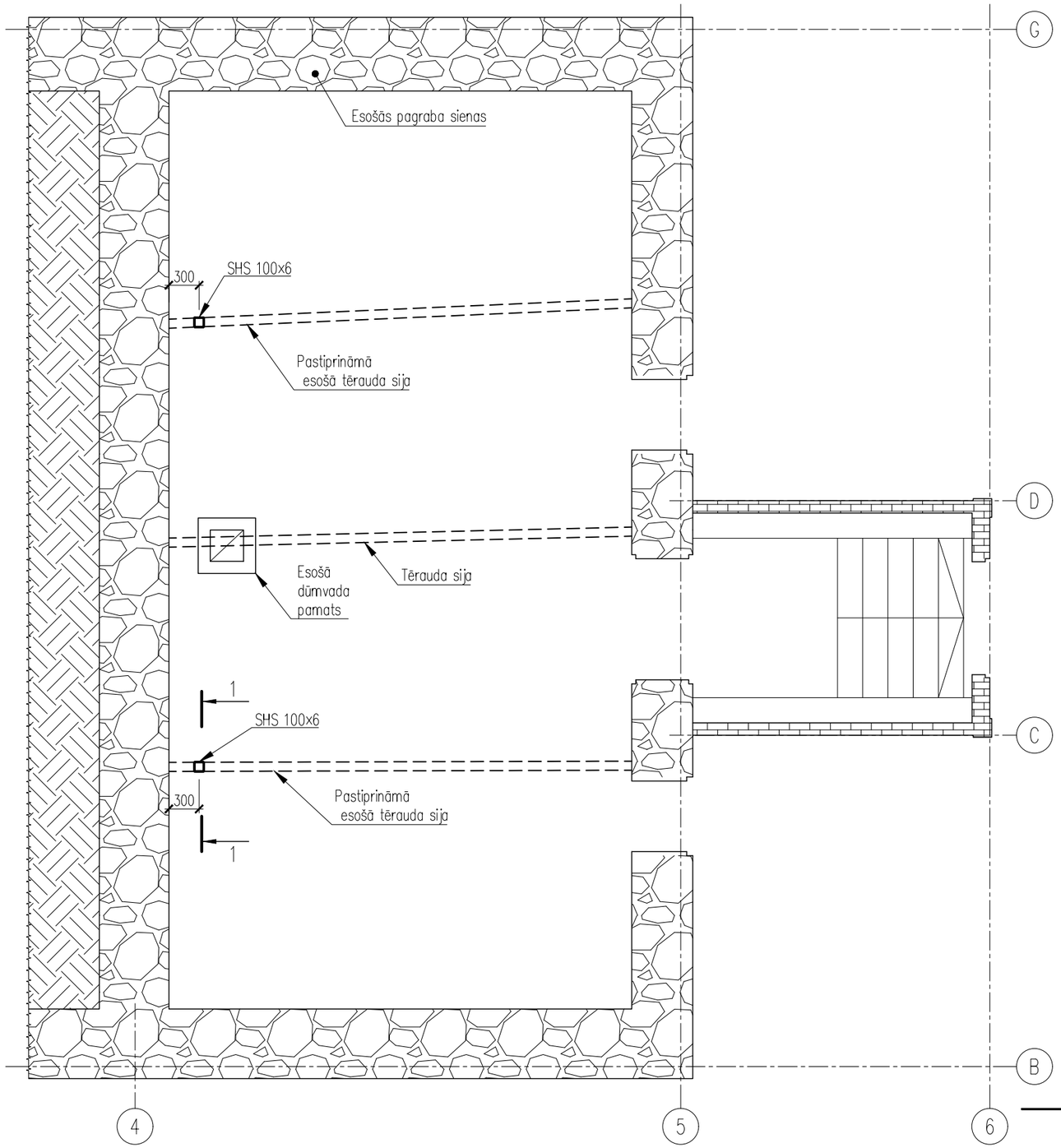

1–1, M 1:10

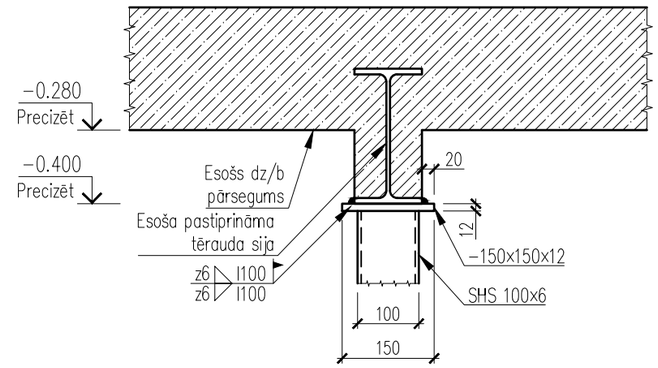

VISPĀRĪGĀS PIEZĪMES:

1. Vispārīgos rādītājus skatīt lapās 0.0.01 ... 0.0.20.
2. Jebkuras atkāpes no projekta saskaņot ar projekta autoru.
3. Projektu lasīt kopumā.
4. Projektā dotos esošās ēkas izmērus, augstuma atzīmes precizēt objektā. Neatbilstību gadījumā sazināties ar projektētāju.

PIEZĪMES:

1. Esošajām pārseguma sijām atjaunot pretkorozijas pārklājumu, nodrošinot ekspluatācijas apstākļu kategoriju C3 ar kalpošanas ilguma kategoriju H (augsta).
2. Pirms tērauda konstrukciju izgatavošanas pārbaudīt esošo konstrukciju dimensijas.

TrendFor	SIA "TrendFor" Reģ. Nr: 40103343744 Mob. +371 259 595 52 info@trendfor.lv www.trendfor.lv	Objekts ADMINISTRATĪVĀS ĒKAS PĀRBŪVE UN PALĪGĒKAS NOJAUKŠANA	Arhīva reģ. Nr. P–128/2017 Pasūtījuma Nr. P–128/2017 Stadija BP
BK sadaļas vadītājs	J. ORLOVS 2017.09.22	Lapas nosaukums PAGRABA PĀRSEGUMA PASTIPRINĀŠANA (LAPA 2 NO 2)	Lapas marka BK_0.4.01
Izstrādāja	J. ORLOVS 2017.09.22		
Izstrādāja			

PAMATU PLĀNS, M 1:50

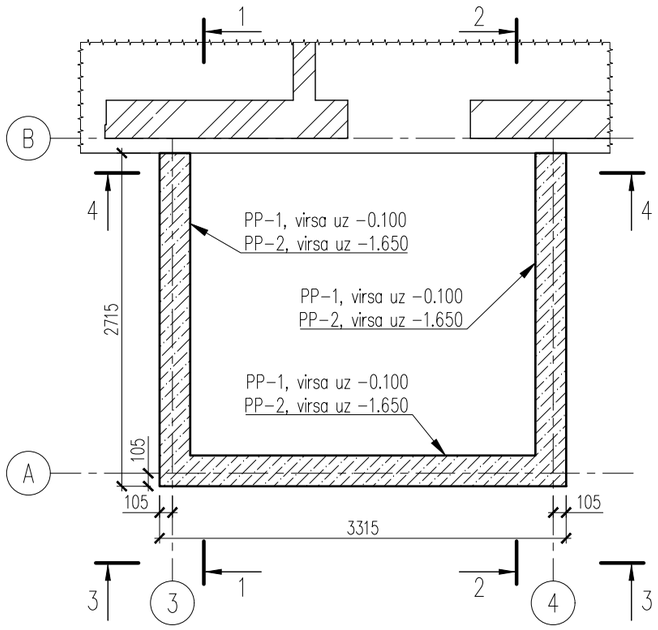

APAKŠĒJĀ VAINAGA PLĀNS, M 1:50

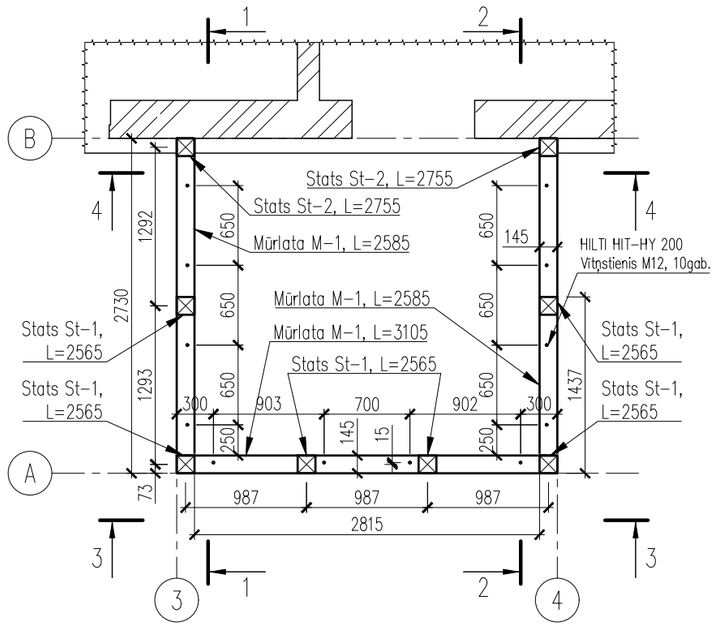

AUGŠĒJĀ VAINAGA PLĀNS, M 1:50

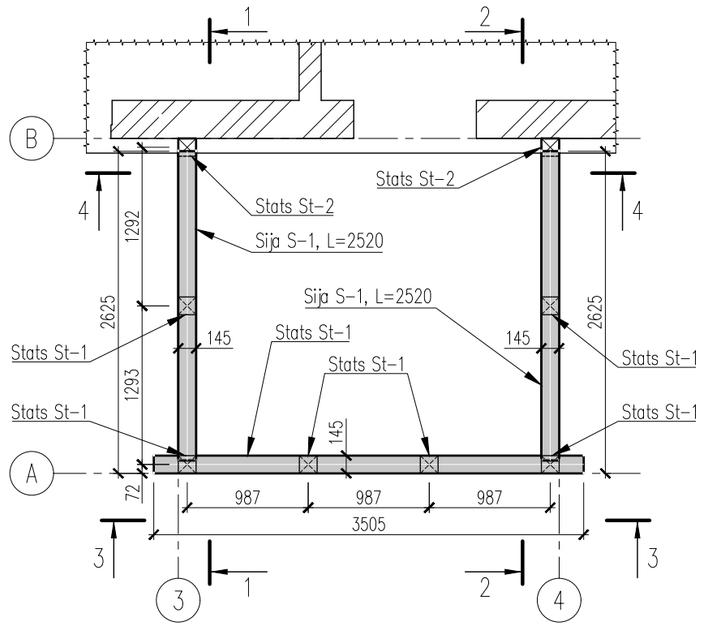

PIEZĪMES:

1. Griezumus 1-1 ... 4-4 skatīt lapās a.6.10 un a.6.11
2. Gadījumā, ja projektēto pamatu apakšas atzīme ir zemāk par esošo pamatu apakšu – sazināties ar projektētāju.
3. Pamatus apbērt līdz nepieciešamajai augstuma atzīmei vienmērīgi no abām pusēm ar kontrolētu grunts piebērumu.
4. Koka konstrukcijām izmantot kalibrētus C24 klases kokmateriālus.
5. Rasējumos marķējumiem atbilst sekojoši kalibrēti koka sķautņi:

- M-1 – 145x145
- St-1 – 145x145
- St-2 – 145x145
- St-3 – 95x95
- St-4 – 95x95
- S-1 – 145x145
- S-2 – 145x145
- S-3 – 145x145
- S-4 – 95x120
- S-5 – 95x145
- S-6 – 95x95
- S-7 – 45x95
- Ma-1 – 45x145

6. MR-1 – keramzītbetona bloku mūris
6. Siju S-1 pievienot statam St-2 analoģiski mezglam 5-5.
7. Siju S-1 pievienot sijai S-1 ar būvkaluma Sihga IdeFix IF 306 vai analoģiska palīdzību.
8. Siju S-1 pievienot statam St-1 ar būvkaluma Sihga IdeFix IF 306 vai analoģiska palīdzību.
9. Siju S-2 pievienot statam St-2 ar būvkaluma Sihga IdeFix IF 306 vai analoģiska palīdzību.
10. Siju S-3 pievienot statam St-1 un St-2 ar būvkaluma Sihga HobaFix HF 135 vai analoģiska palīdzību.
11. Siju S-4 pievienot sijai S-5 ar būvkaluma Sihga IdeFix IF 306 vai analoģiska palīdzību.
12. Statu St-3 pievienot sijai S-4 un S-5 analoģiski mezglam 5-5.
13. Siju S-6 pievienot statiem St-3 un St-4 ar būvkaluma Sihga IdeFix IF 306 vai analoģiska palīdzību.
14. Siju S-6 pievienot sijai S-6 ar būvkaluma Sihga IdeFix IF 306 vai analoģiska palīdzību.

PP-1, M 1:20

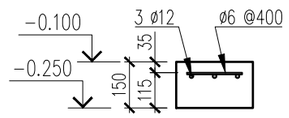

PP-2, M 1:20

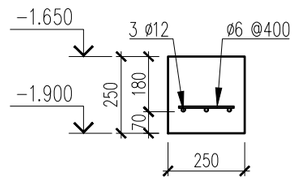

VISPĀRĪGĀS PIEZĪMES:

1. Vispārīgos rādītājus skatīt lapās 0.0.01 ... 0.0.20.
2. Jebkuras atkāpes no projekta saskaņot ar projekta autoru.
3. Projektu lasīt kopumā.
4. Projektā dotos esošās ēkas izmērus, augstuma atzīmes precizēt objektā. Neatbilstību gadījumā sazināties ar projektētāju.

TrendFor — SIA "TrendFor", Reģ. Nr: 40103343744, Mob. +371 259 595 52, info@trendfor.lv, www.trendfor.lv		Objekts: ADMINISTRATĪVĀS ĒKAS PĀRBŪVE UN PALĪGĒKAS NOJAUKŠANA	Arhīva reģ. Nr.: P-128/2017
			Pasūtījuma Nr.: P-128/2017
			Stadija: BP
BK sadaļas vadītājs	J. ORLOVS 2017.09.22	Lapas nosaukums: VERANDAS PAMATU UN VAINAGU PLĀNI	Lapas marka: BK_a.3.01
Izstrādāja	J. ORLOVS 2017.09.22		
Izstrādāja			

JUMTA KONSTRUKCIJU PLĀNS, M 1:50

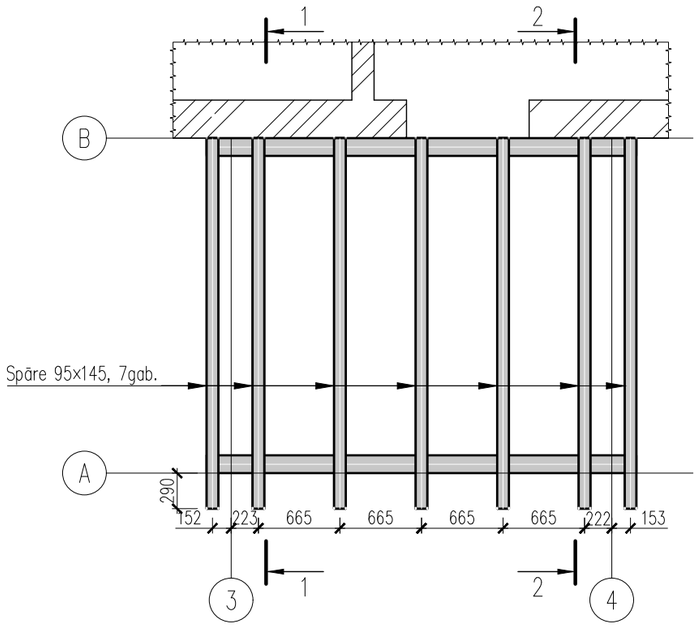

JUMTA TERASES PLĀNS, M 1:50

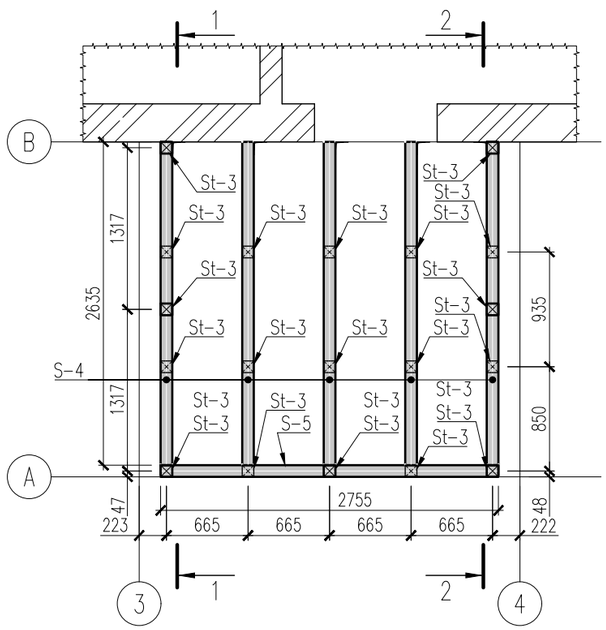

PIEZĪMES:

1. Griezumus 1–1 ... 4–4 skatīt lapās a.6.10 un a.6.11
2. Koka konstrukcijām izmantot kalibrētus C24 klases kokmateriālus.
5. Rasējumos marķējumiem atbilst sekojoši kalibrēti koka sķautņi:

- M–1 – 145x145
- St–1 – 145x145
- St–2 – 145x145
- St–3 – 95x95
- St–4 – 95x95
- S–1 – 145x145
- S–2 – 145x145
- S–3 – 145x145
- S–4 – 95x120
- S–5 – 95x145
- S–6 – 95x95
- S–7 – 45x95
- Ma–1 – 45x145

VISPĀRĪGĀS PIEZĪMES:

1. Vispārīgos rādītājus skatīt lapās 0.0.01 ... 0.0.20.
2. Jebkuras atkāpes no projekta saskaņot ar projekta autoru.
3. Projektu lasīt kopumā.
4. Projektā dotos esošās ēkas izmērus, augstuma atzīmes precizēt objektā. Neatbilstību gadījumā sazināties ar projektētāju.

TrendFor	SIA "TrendFor" Reģ. Nr: 40103343744 Mob. +371 259 595 52 info@trendfor.lv www.trendfor.lv	Objekts ADMINISTRATĪVĀS ĒKAS PĀRBŪVE UN PALĪGĒKAS NOJAUKŠANA	Arhīva reģ. Nr. P–128/2017 Pasūtījuma Nr. P–128/2017 Stadija BP
BK sadaļas vadītājs	J. ORLOVS 2017.09.22	Lapas nosaukums VERANDAS JUMTA KONSTRUKCIJAS UN JUMTA TERASES PLĀNI	Lapas marka BK_a.6.01
Izstrādāja	J. ORLOVS 2017.09.22		
Izstrādāja			

1–1, M 1:40

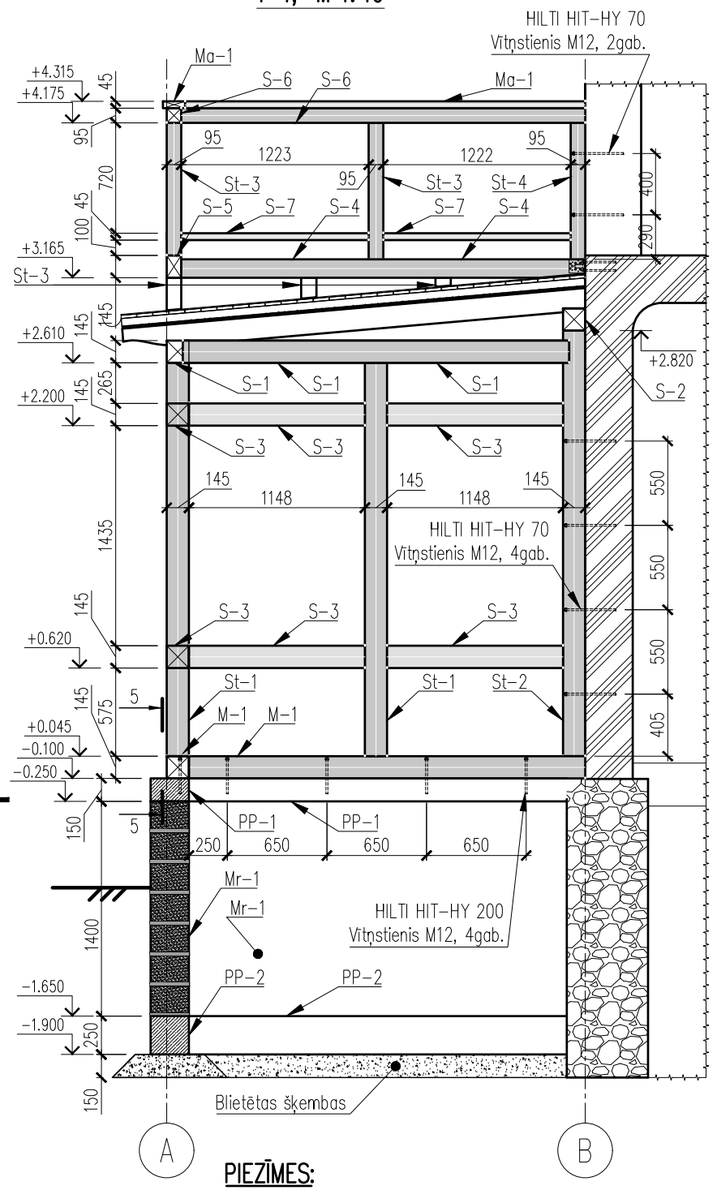

2–2, M 1:40

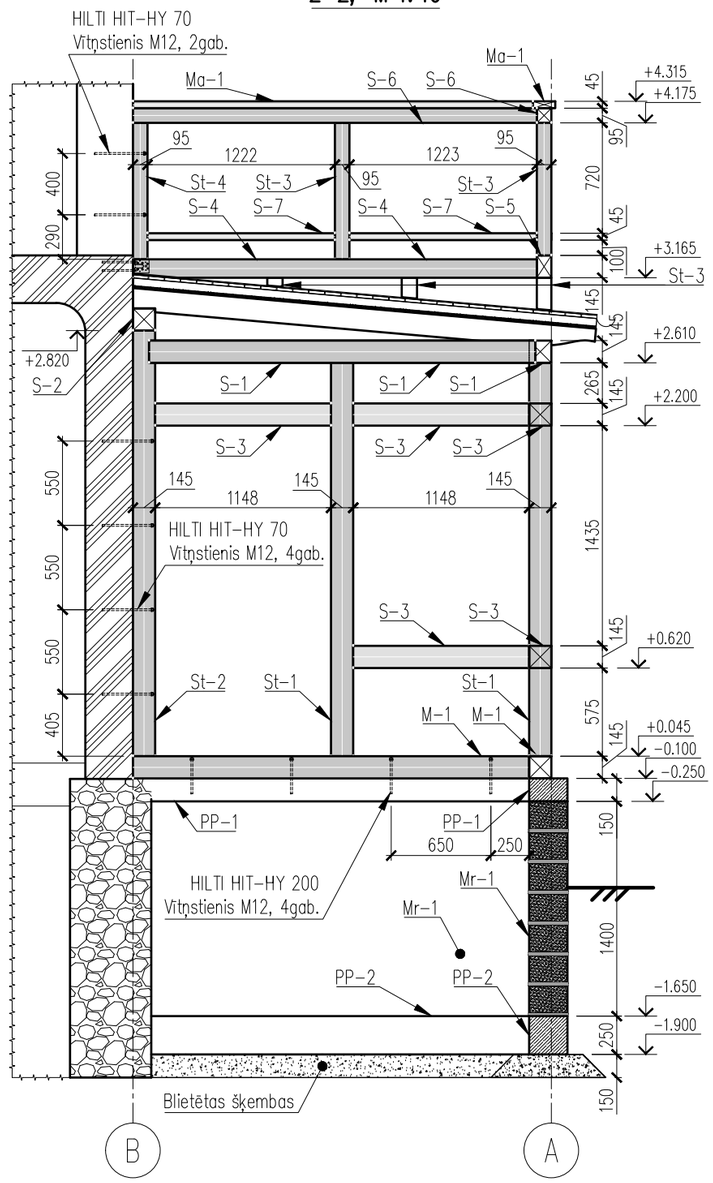

5–5, M 1:10

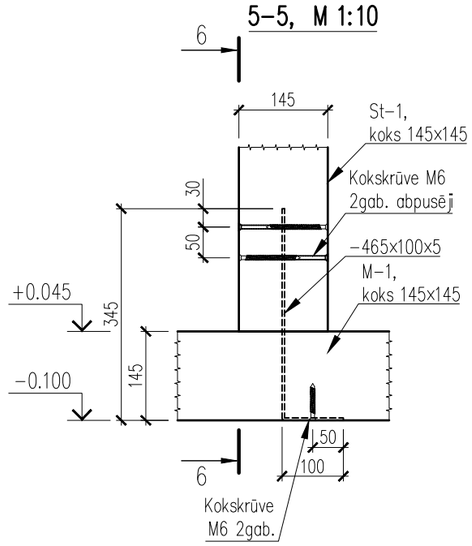

6–6, M 1:10

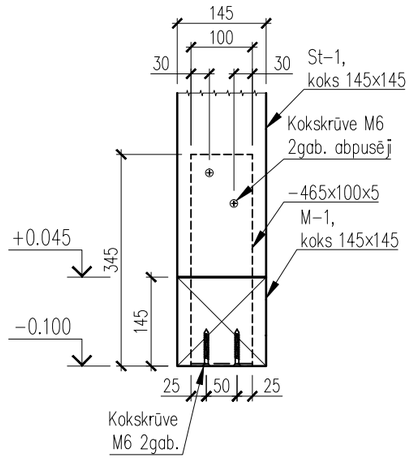

PIEZĪMES:

1. Griezumus 1–1 ... 4–4 skatīt lapās a.6.10 un a.6.11
2. Gadījumā, ja projektēto pamatu apakšas atzīme ir zemāk par esošo pamatu apakšu – sazināties ar projektētāju.
3. Pamatus apbērt līdz nepieciešamajai augstuma atzīmei vienmērīgi no abām pusēm ar kontrolētu grunts piebērumu.
4. Koka konstrukcijām izmantot kalibrētus C24 klases kokmateriālus.
5. Rasējumos marķējumiem atbilst sekojoši kalibrēti koka sķautņi:

- M-1 – 145x145
- St-1 – 145x145
- St-2 – 145x145
- St-3 – 95x95
- St-4 – 95x95
- S-1 – 145x145
- S-2 – 145x145
- S-3 – 145x145
- S-4 – 95x120
- S-5 – 95x145
- S-6 – 95x95
- S-7 – 45x95
- Ma-1 – 45x145

VISPĀRĪGĀS PIEZĪMES:

1. Vispārīgos rādītājus skatīt lapās 0.0.01 ... 0.0.20.
2. Jebkuras atkāpes no projekta saskaņot ar projekta autoru.
3. Projektu lasīt kopumā.
4. Projektā dotos esošās ēkas izmērus, augstuma atzīmes precizēt objektā. Neatbilstību gadījumā sazināties ar projektētāju.

TrendFor	SIA "TrendFor" Reģ. Nr: 40103343744 Mob. +371 259 595 52 info@trendfor.lv www.trendfor.lv	Objekts ADMINISTRATĪVĀS ĒKAS PĀRBŪVE UN PALĪGĒKAS NOJAUKŠANA	Arhīva reģ. Nr. P-128/2017 Pasūtījuma Nr. P-128/2017 Stadija BP
BK sadaļas vadītājs	J. ORLOVS 2017.09.22	Lapas nosaukums GRIEZUMI 1–1, 2–2, 5–5, 6–6	Lapas marka BK_a.6.10
Izstrādāja	J. ORLOVS 2017.09.22		
Izstrādāja			

3–3, M 1:40

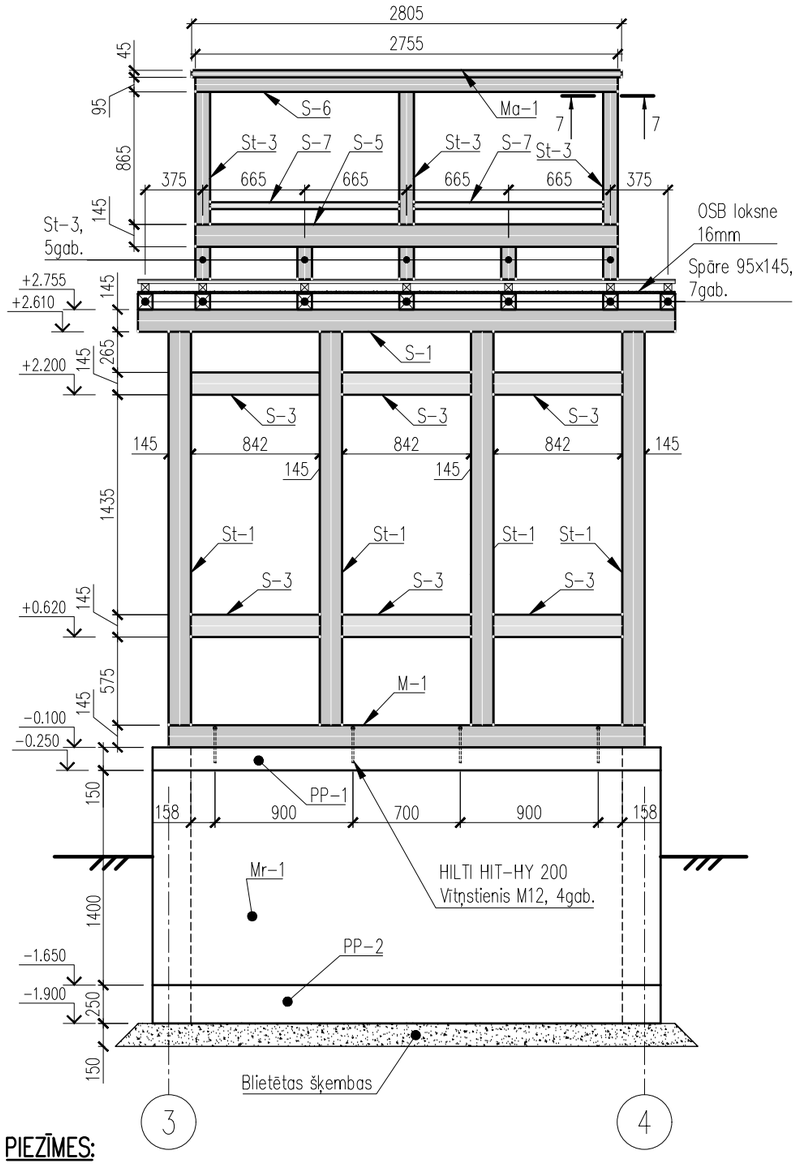

4–4, M 1:40

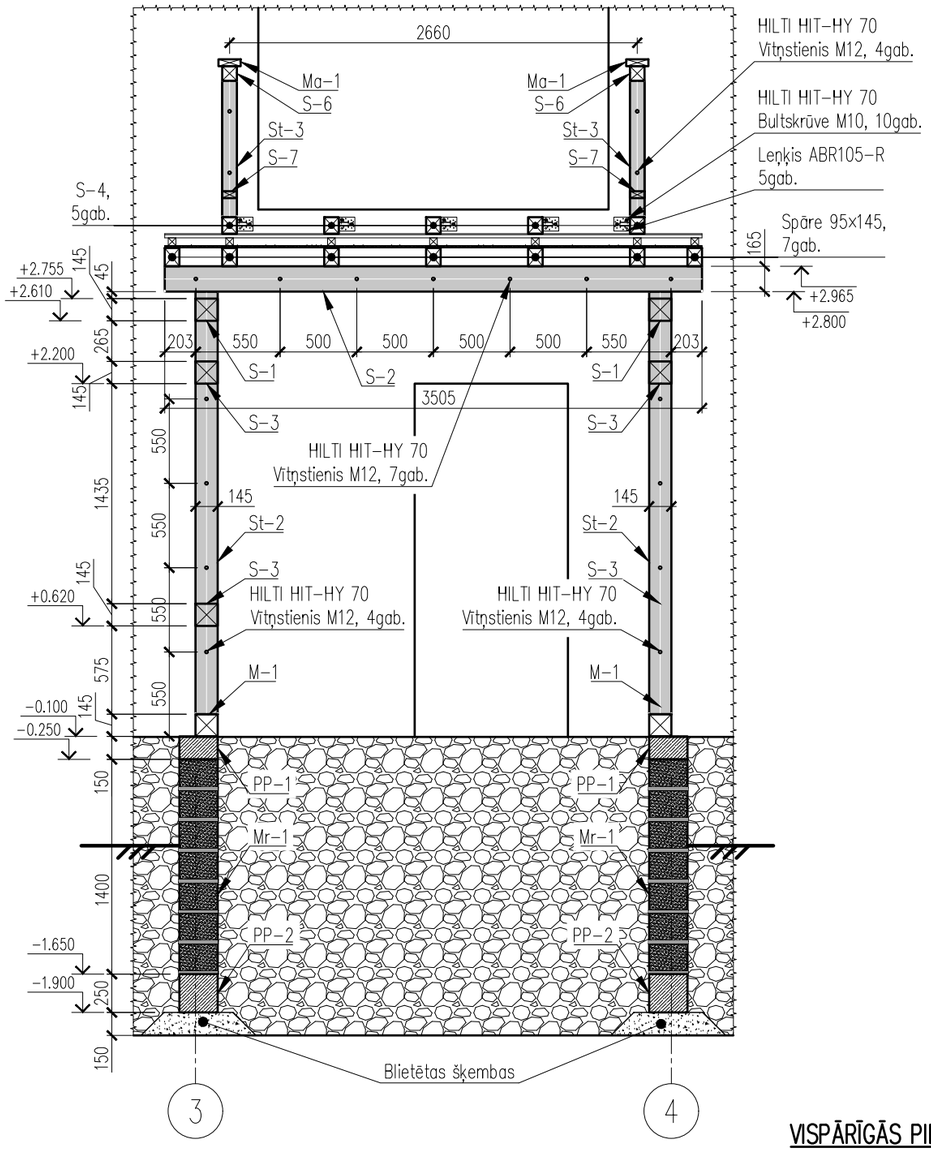

7–7, M 1:10

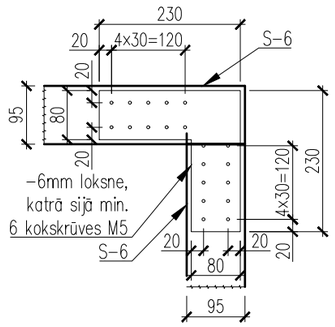

PIEZĪMES:

1. Griezumus 1–1 ... 4–4 skatīt lapās a.6.10 un a.6.11
2. Gadījumā, ja projektēto pamatu apakšas atzīme ir zemāk par esošo pamatu apakšu – sazināties ar projektētāju.
3. Pamatus apbērt līdz nepieciešamajai augstuma atzīmei vienmērīgi no abām pusēm ar kontrolētu grunts piebērumu.
4. Koka konstrukcijām izmantot kalibrētus C24 klases kokmateriālus.
5. Rasējumos marķējumiem atbilst sekojoši kalibrēti koka sķautņi:

- M–1 – 145x145
- St–1 – 145x145
- St–2 – 145x145
- St–3 – 95x95
- St–4 – 95x95
- S–1 – 145x145
- S–2 – 145x145
- S–3 – 145x145
- S–4 – 95x120
- S–5 – 95x145
- S–6 – 95x95
- S–7 – 45x95
- Ma–1 – 45x145

VISPĀRĪGĀS PIEZĪMES:

1. Vispārīgos rādītājus skatīt lapās 0.0.01 ... 0.0.20.
2. Jebkuras atkāpes no projekta saskaņot ar projekta autoru.
3. Projektu lasīt kopumā.
4. Projektā dotos esošās ēkas izmērus, augstuma atzīmes precizēt objektā. Neatbilstību gadījumā sazināties ar projektētāju.

TrendFor	SIA "TrendFor" Reģ. Nr: 40103343744 Mob. +371 259 595 52 info@trendfor.lv www.trendfor.lv	Objekts ADMINISTRATĪVĀS ĒKAS PĀRBŪVE UN PALĪGĒKAS NOJAUKŠANA	Arhīva reģ. Nr. P–128/2017 Pasūtījuma Nr. P–128/2017 Stadija BP
BK sadaļas vadītājs	J. ORLOVS 2017.09.22	Lapas nosaukums GRIEZUMI 3–3, 4–4, 7–7	Lapas marka BK_a.6.11
Izstrādāja	J. ORLOVS 2017.09.22		
Izstrādāja			

PAMATA PĒDU PLĀNS, M 1:50

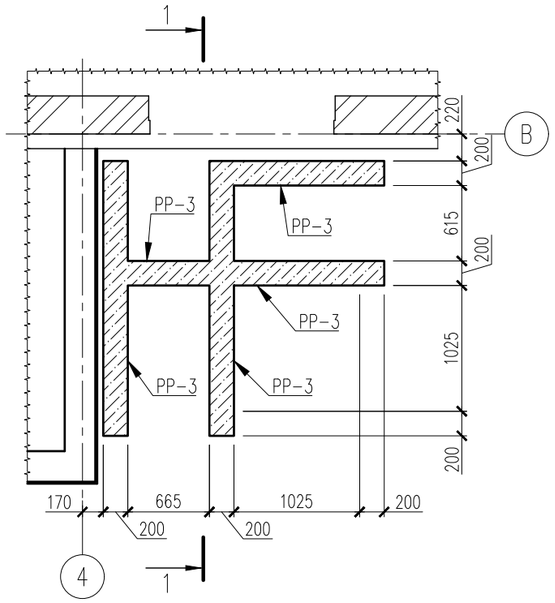

PAMATA SIENU PLĀNS, M 1:50

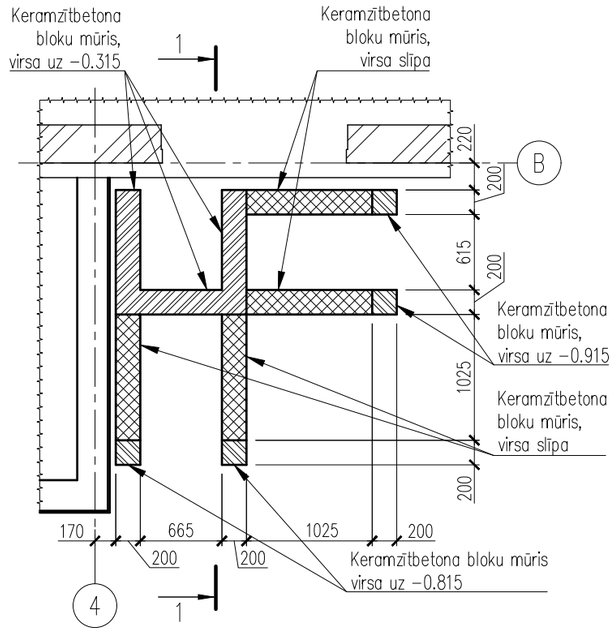

DZ/B KĀPŅU PLĀNS, M 1:50

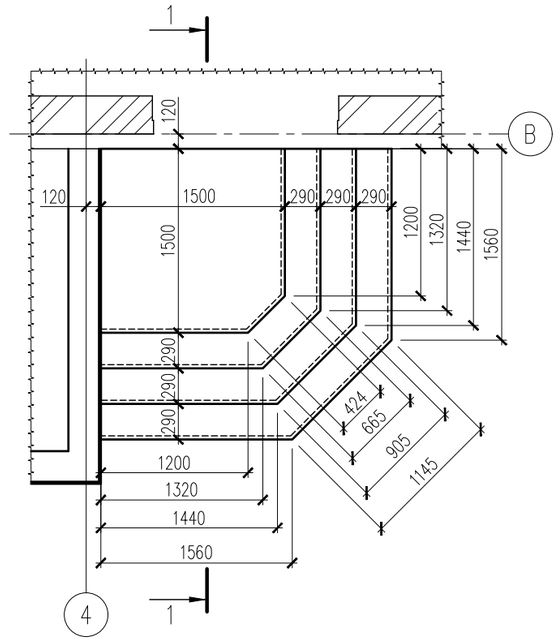

1–1, M 1:20

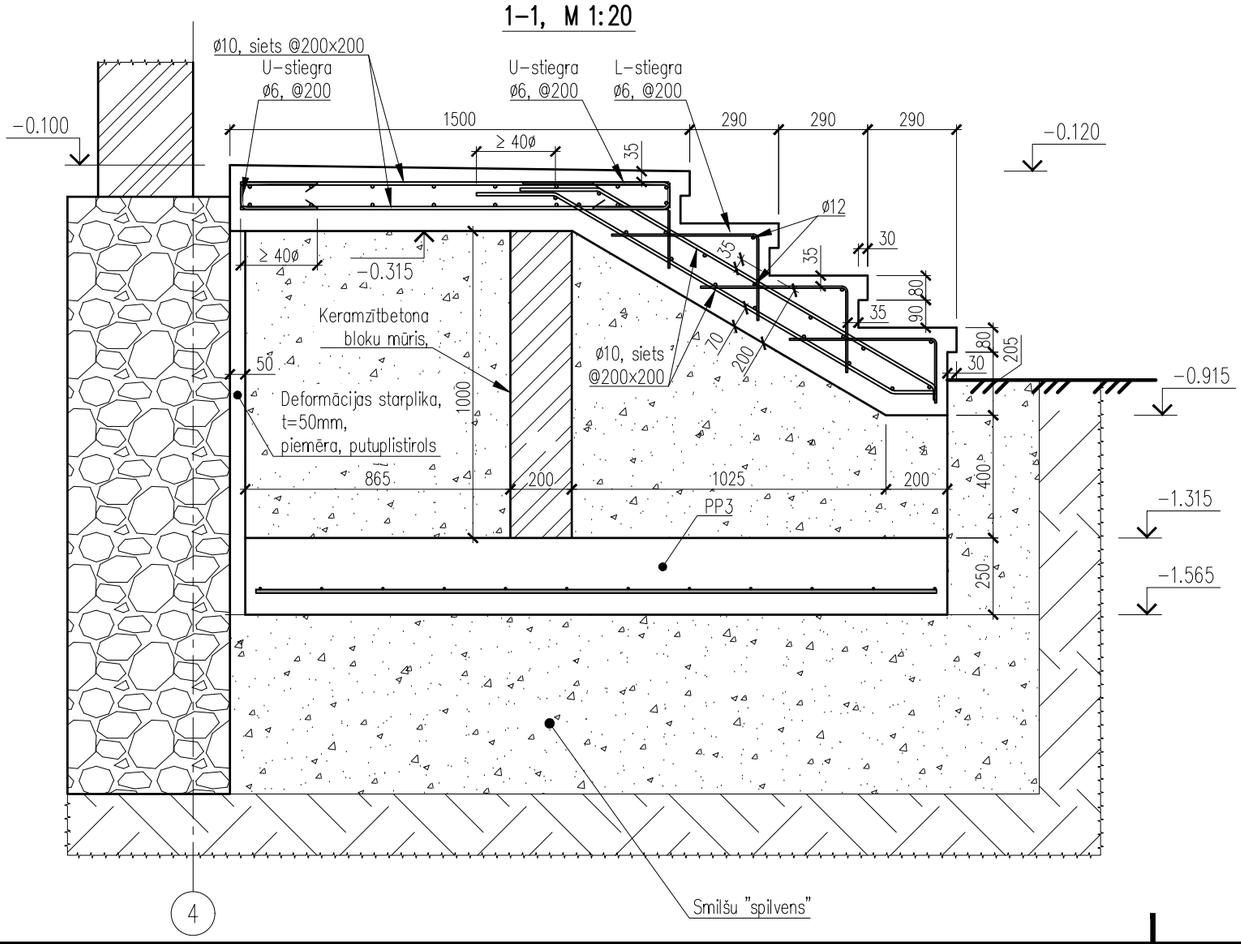

PP–3, M 1:20

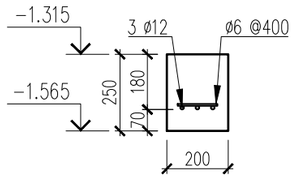

VISPĀRĪGĀS PIEZĪMES:

1. Vispārīgos rādītājus skatīt lapās 0.0.01 ... 0.0.20.
2. Jebkuras atkāpes no projekta saskaņot ar projekta autoru.
3. Projektu lasīt kopumā.
4. Projektā dotos esošās ēkas izmērus, augstuma atzīmes precizēt objektā. Neatbilstību gadījumā sazināties ar projektētāju.

PIEZĪMES:

1. Gadījumā, ja projektēto pamatu apakšas atzīme ir zemāk par esošo pamatu apakšu – sazināties ar projektētāju.
2. Šmilšu "spilvenu" zem pamatiem veidot kā kontrolētu grunts piebērumu.
3. Pamatus apbērt līdz nepieciešamajai augstuma atzīmei vienmērīgi no abām pusēm ar kontrolētu grunts piebērumu.
4. Lieveņa augšējo augstuma atzīmi precizēt uz vietas objektā.

TrendFor	SIA "TrendFor" Reģ. Nr: 40103343744 Mob. +371 259 595 52 info@trendfor.lv www.trendfor.lv	Objekts ADMINISTRATĪVĀS ĒKAS PĀRBŪVE UN PALĪGĒKAS NOJAUKŠANA	Arhīva reģ. Nr. P–128/2017 Pasūtījuma Nr. P–128/2017 Stadija BP
BK sadaļas vadītājs	J. ORLOVS 2017.09.22	Lapas nosaukums KĀPŅU KONSTRUKCIJAS ASĪS 4, B	Lapas marka BK_b.3.01
Izstrādāja	J. ORLOVS 2017.09.22		
Izstrādāja			

PAMATA PĒDU PLĀNS, M 1:50

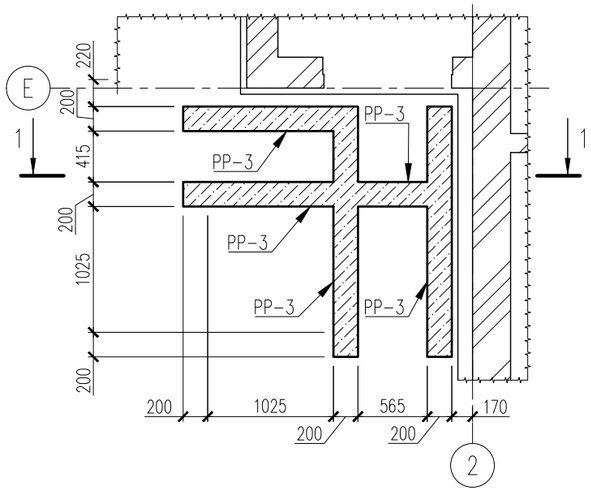

PAMATA SIENU PLĀNS, M 1:50

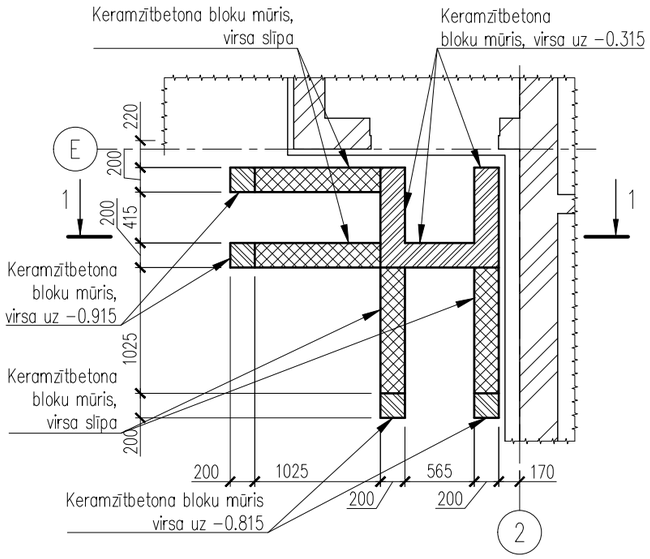

DZ/B KĀPŅU PLĀNS, M 1:50

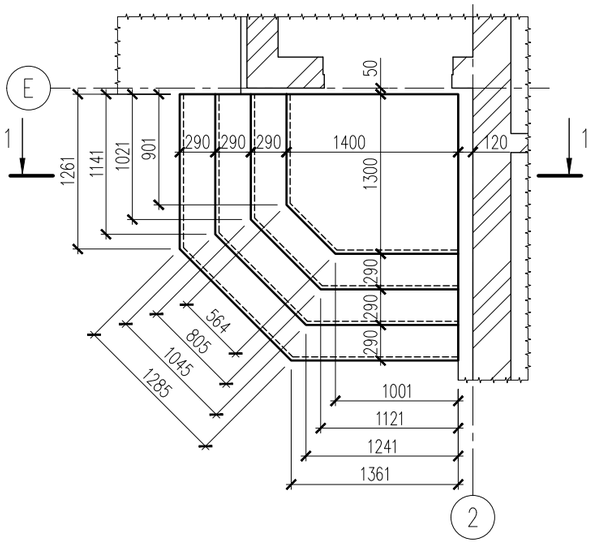

1–1, M 1:20

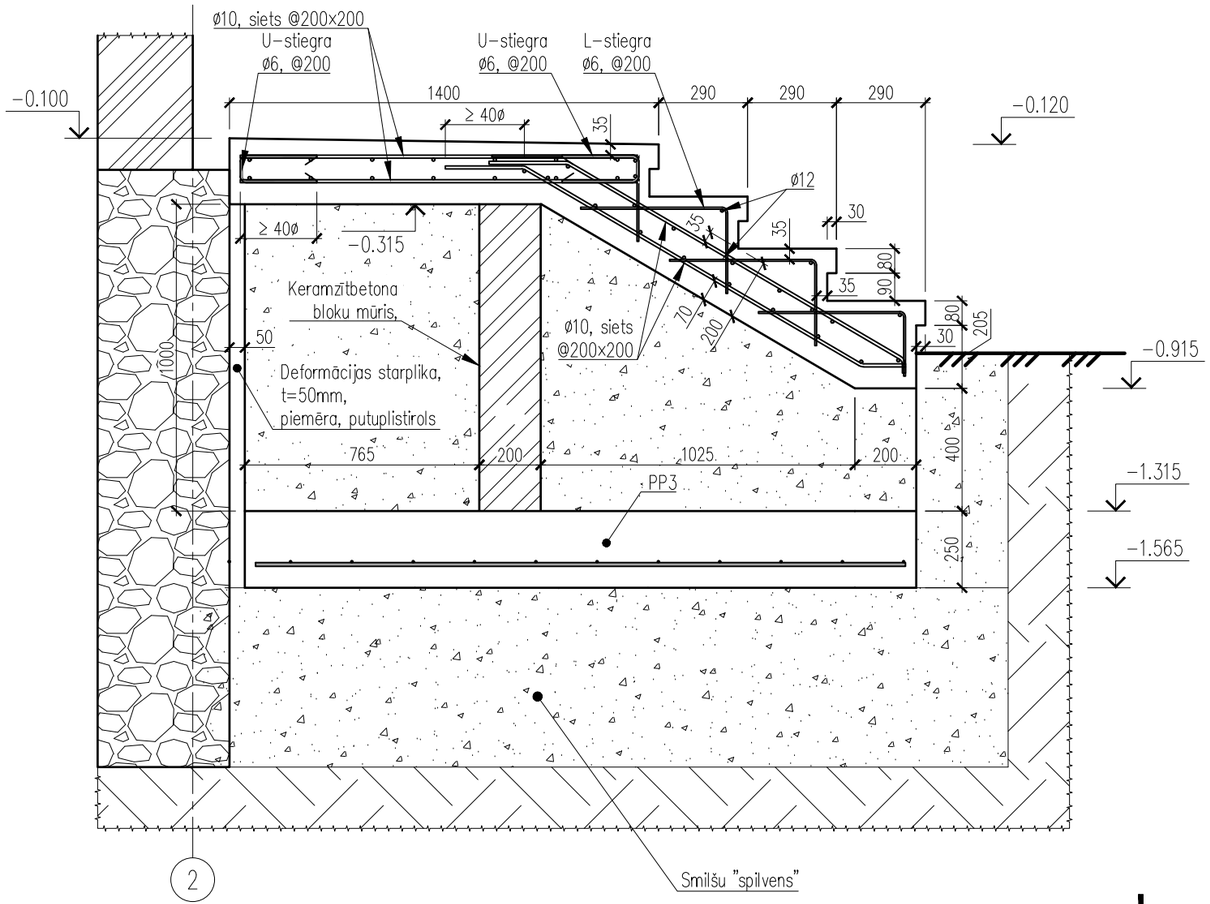

PP–3, M 1:20

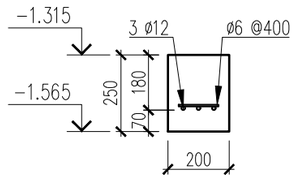

VISPĀRĪGĀS PIEZĪMES:

1. Vispārīgos rādītājus skatīt lapās 0.0.01 ... 0.0.20.
2. Jebkuras atkāpes no projekta saskaņot ar projekta autoru.
3. Projektu lasīt kopumā.
4. Projektā dotos esošās ēkas izmērus, augstuma atzīmes precizēt objektā. Neatbilstību gadījumā sazināties ar projektētāju.

PIEZĪMES:

1. Gadījumā, ja projektēto pamatu apakšas atzīme ir zemāk par esošo pamatu apakšu – sazināties ar projektētāju.
2. Šmilšu "spilvenu" zem pamatiem veidot kā kontrolētu grunts piebērumu.
3. Pamatus apbērt līdz nepieciešamajai augstuma atzīmei vienmērīgi no abām pusēm ar kontrolētu grunts piebērumu.
4. Lieveņa augšējo augstuma atzīmi precizēt uz vietas objektā.

TrendFor — SIA "TrendFor", Reģ. Nr: 40103343744, Mob. +371 259 595 52, info@trendfor.lv, www.trendfor.lv	Objekts: ADMINISTRATĪVĀS ĒKAS PĀRBŪVE UN PALĪGĒKAS NOJAUKŠANA	Arhīva reģ. Nr.	P–128/2017
		Pasūtījuma Nr.	P–128/2017
BK sadaļas vadītājs J. ORLOVS 2017.09.22	Lapas nosaukums: KĀPŅU KONSTRUKCIJAS ASĪS 2, E	Stadija	BP
Izstrādāja J. ORLOVS 2017.09.22		Lapas marka	BK_c.3.01
Izstrādāja			

PAMATU SIENU PLĀNS, M 1:40

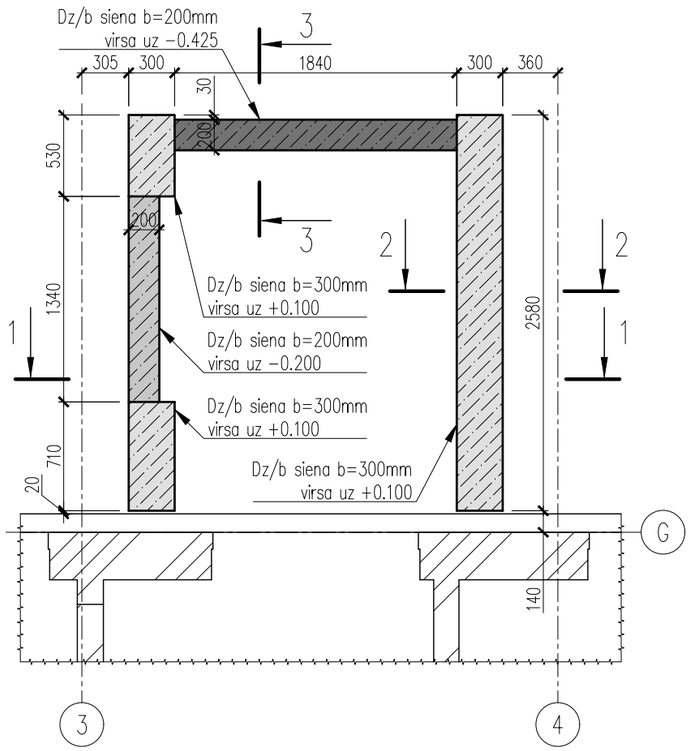

KĀPŅU LAUKUMA UN PAKĀPIENU PLĀNS, M 1:50

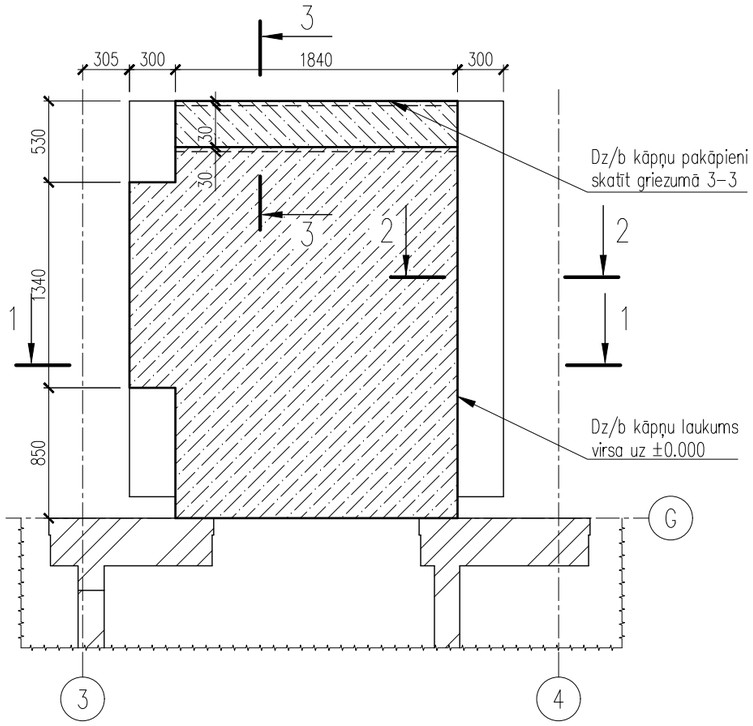

1−1, M 1:50

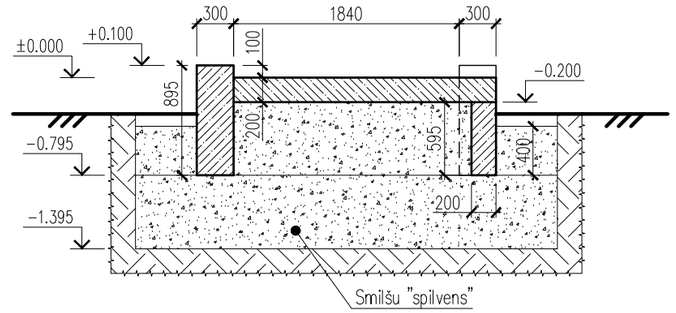

2−2, M 1:20

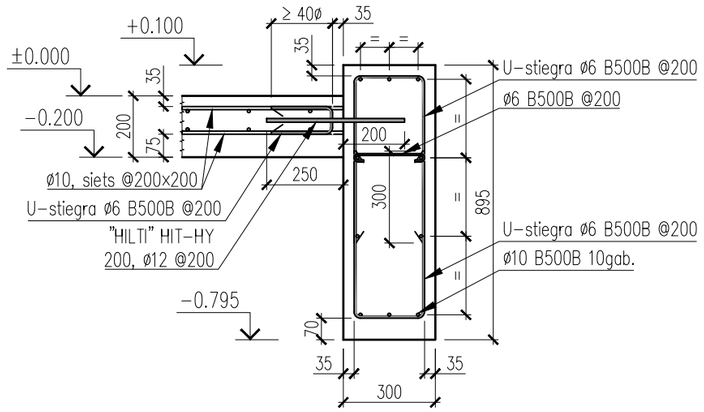

3−3, M 1:20

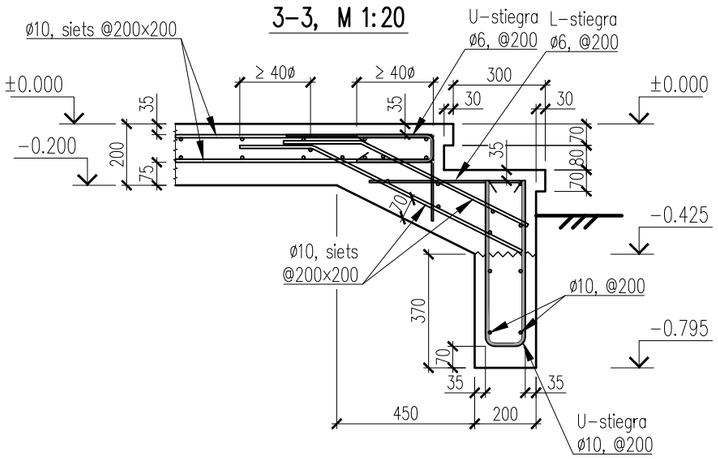

VISPĀRĪGĀS PIEZĪMES:

1. Vispārīgos rādītājus skatīt lapās 0.0.01 ... 0.0.20.
2. Jebkuras atkāpes no projekta saskaņot ar projekta autoru.
3. Projektu lasīt kopumā.
4. Projektā dotos esošās ēkas izmērus, augstuma atzīmes precizēt objektā. Neatbilstību gadījumā sazināties ar projektētāju.

PIEZĪMES:

1. Gadījumā, ja projektēto pamatu apakšas atzīme ir zemāk par esošo pamatu apakšu – sazināties ar projektētāju.
2. Šmilšu "spilvenu" zem pamatiem veidot kā kontrolētu grunts piebērumu.
3. Pamatus apbērt līdz nepieciešamajai augstuma atzīmei vienmērīgi no abām pusēm ar kontrolētu grunts piebērumu.

TrendFor	SIA "TrendFor" Reģ. Nr: 40103343744 Mob. +371 259 595 52 info@trendfor.lv www.trendfor.lv	Objekts ADMINISTRATĪVĀS ĒKAS PĀRBŪVE UN PALĪGĒKAS NOJAUKŠANA	Arhīva reģ. Nr. P−128/2017 Pasūtījuma Nr. P−128/2017 Stadija BP
BK sadaļas vadītājs	J. ORLOVS 2017.09.22	Lapas nosaukums KĀPŅU KONSTRUKCIJAS ASĪS 3, 4, G	Lapas marka BK_d.3.01
Izstrādāja	J. ORLOVS 2017.09.22		
Izstrādāja			