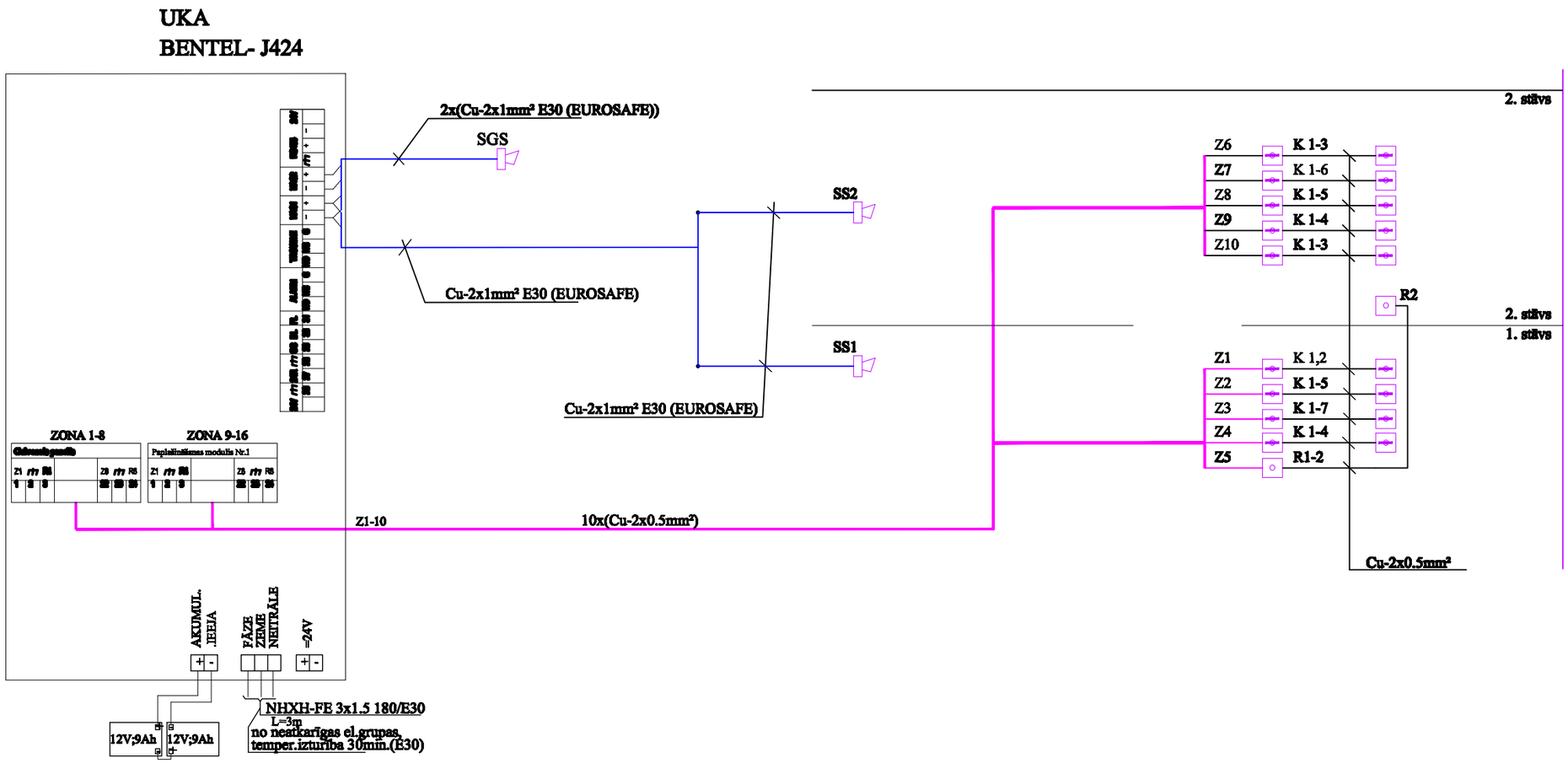

Izm. Nr.	Pamatojums					Izmaiņas veica	Paraksts	Datums
KOMUNĀLPROJEKTS BŪVKOMERSANTA REĢISTR. Nr. 2687 - R				Būvobjekta nosaukums: Sociālā dzīvojamās mājas rekonstrukcija Ceriņu ielā 1, Jaunkalsnavā, Kalsnavas pagastā, Madonas novadā.				
Amats	Uzvārds	Paraksts	Datums	Lapas saturs: **Signālliniju slēguma shēma**				
Proj.d.vad	I.Ikaunieks			Pasūtījuma Nr.		12-32-033	Mērogs	Stadija
Projektētāja	V.Iljincevs			Saskaņots				TP
Arh. reg. Nr.	Uzvārds	Paraksts	Datums				Lapas Nr.	Lapu sk.
							UAS-4	